sun garden

D
GB
F

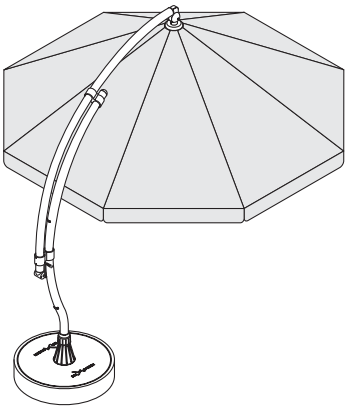

Bedienungsanleitung

Easy Sun PARASOL

Ampelschirm

Einleitung

SUN-GARDEN bietet Ihnen mit dem Easy Sun PARASOL Ampelschirm ein hochwertiges, technisch ausgereiftes und langlebiges Produkt. Es ist nach dem Stand der Technik und anerkannten sicherheitstechnischen Regeln gebaut. Die folgende Bedienungsanleitung hilft Ihnen, lange Freude an Ihrem Ampelschirm zu haben.
Die Bedienungsanleitung ist sowohl für die 4-eckige als auch die 8-eckige Ausführung des Ampelschirmes gültig, da der Unterschied bei den Ampelschirmen nur in der Form der Schirmgestelle und Sonnenschutzbezüge liegt.
Viele Skizzen der vorliegenden Bedienungsanleitung zeigen die 8-eckige Ausführung des Ampelschirmes. Sie dienen der Veranschaulichung und sind auf die 4-eckige Ausführung übertragbar. Alle Bedienungs- und Arbeitsabläufe sind bei beiden Ausführungen identisch.

Die Anleitung enthält Hinweise zu folgenden Themen:
• Sicherheit • Montage • Bedienung • Pflege

Lesen Sie die Bedienungsanleitung vor der Benutzung des Ampelschirmes sorgfältig durch. Schäden, die durch Nichtbeachtung der Anleitung entstehen, sind von jeglicher Haftung und Gewährleistung ausgeschlossen.

Der Ampelschirm ist als Sonnenschirm ausgelegt und auch nur für diese Verwendung vorgesehen.
Benutzen Sie den Ampelschirm nur
- für die bestimmungsgemäße Verwendung als Sonnenschirm
- im technisch einwandfreiem Zustand

Störungen, die Sicherheit und Funktion des Ampelschirmes beeinträchtigen können, müssen umgehend beseitigt werden.

Die in der Anleitung beschriebenen Wartungs- und Pflegearbeiten sind vom Benutzer durchführbar. Weitreichendere Reparaturen dürfen vom Benutzer nicht vorgenommen werden. Die Pflegehinweise sind für Personen gedacht, die mit dem sicheren Umgang der zu verwendenden Werkzeuge vertraut sind. Führen Sie die Arbeiten nur mit geeigneten Werkzeugen aus.

Sun Garden GmbH • Emsdettener Straße 233 • D-48485 Neuenkirchen

Internet: www.sun-garden.de

Änderungen aufgrund technischer Verbesserungen können ohne Voranzeige vorgenommen werden.
Die vorliegende Anleitung darf weder vollständig noch teilweise ohne vorherige Zustimmung von SUN-GARDEN nachgedruckt oder vervielfältigt werden.

Inhaltsverzeichnis

Achtung: *Kippgefahr!*

- Stellen Sie den Ampelschirm nur auf festem Untergrund auf.
- Sorgen Sie immer für einen festen Stand des Schirm- oder Bodenständers.
- Bei „mäßiger Brise“, Schnee- oder Regenfällen Ampelschirm schließen und Schutzhülle aufziehen.

  Bestimmung der Windstärke (Beaufortskala):
  „Mäßige Brise“ = Windstärke 4 Bft
  Auswirkung Land = Zweige und dünne Äste bewegen sich, Papier und Staub wird gehoben
  Auswirkung See = kleine, aber lange Wellen, mehr Schaumköpfe
- Hängen Sie keine Gegenstände (z.B. Kleidung) an das Sonnenschirmgestell.

Achtung: *Unfallgefahr!*

- Vergewissern Sie sich vor dem Öffnen des Ampelschirmes, dass sich keine Person im Öffnungsbereich aufhält.
- Vergewissern Sie sich vor dem Schließen des Ampelschirmes, dass sich keine Person unter dem Ampelschirm aufhält.
- Der Ampelschirm ist kein Spielgerät!
  Achten Sie darauf, dass Kinder den Ampelschirm sowie den Schirm- oder Bodenständer ***nicht*** zum Spielen und Klettern verwenden.

Achtung: *Feuergefahr!*

- Keine offenen Feuer (z.B. Gartenofen / Grill) unterhalb oder dicht neben dem Ampelschirm betreiben.

Achtung: *Verletzungsgefahr!*

- Führen Sie Wartungs- und Pflegearbeiten an Ihrem Ampelschirm nur dann aus, wenn Sie mit dem sicheren Umgang der zu verwendenden Werkzeuge vertraut sind.

2.0 Lieferform und Lieferumfang

Hinweise

Vor der Auslieferung werden unsere Produkte einer strengen Prüfung auf Qualität und Vollständigkeit unterzogen. Prüfen Sie den Inhalt der Verpackung, bevor Sie mit der Montage beginnen. Sollten Bauteile fehlen oder Mängel erkennbar sein, setzen Sie sich mit Ihrem Händler in Verbindung. Bewahren Sie nach Möglichkeit die Verpackungen für die Abwicklung eventueller Garantiefälle auf.

Die Lieferung des Ampelschirmes erfolgt in einer stabilen Kartonverpackung.

Maße: 3000 x 800 x 200 mm
Gesamtgewicht: 24 kg

In der Verpackung befinden sich folgende Bauteile:

① ein Ampelschirm

② eine Schutzhülle

③ eine Handkurbel

④ ein Innensechskantschlüssel; Schlüsselweite (SW) 4 mm

⑤ eine Bedienungsanleitung

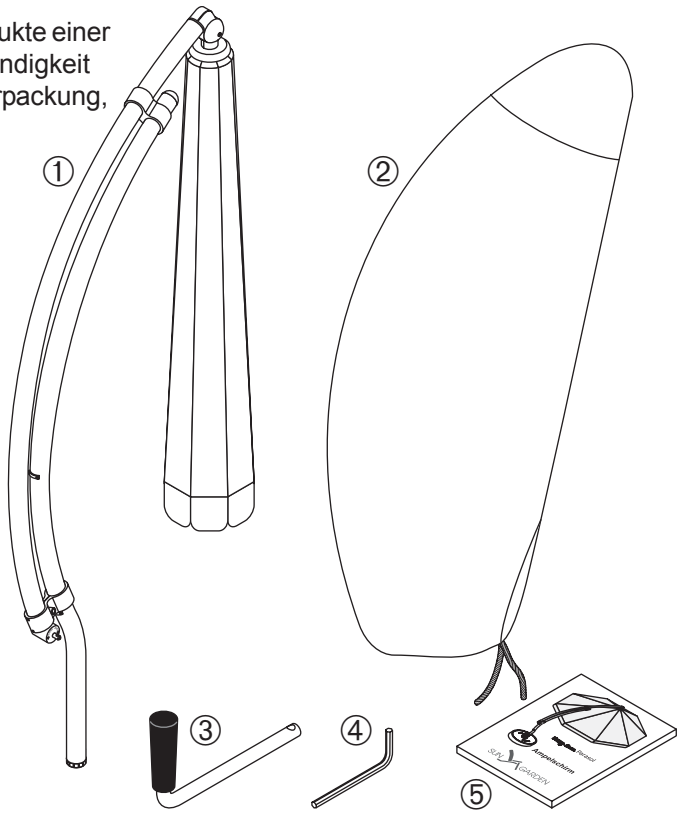

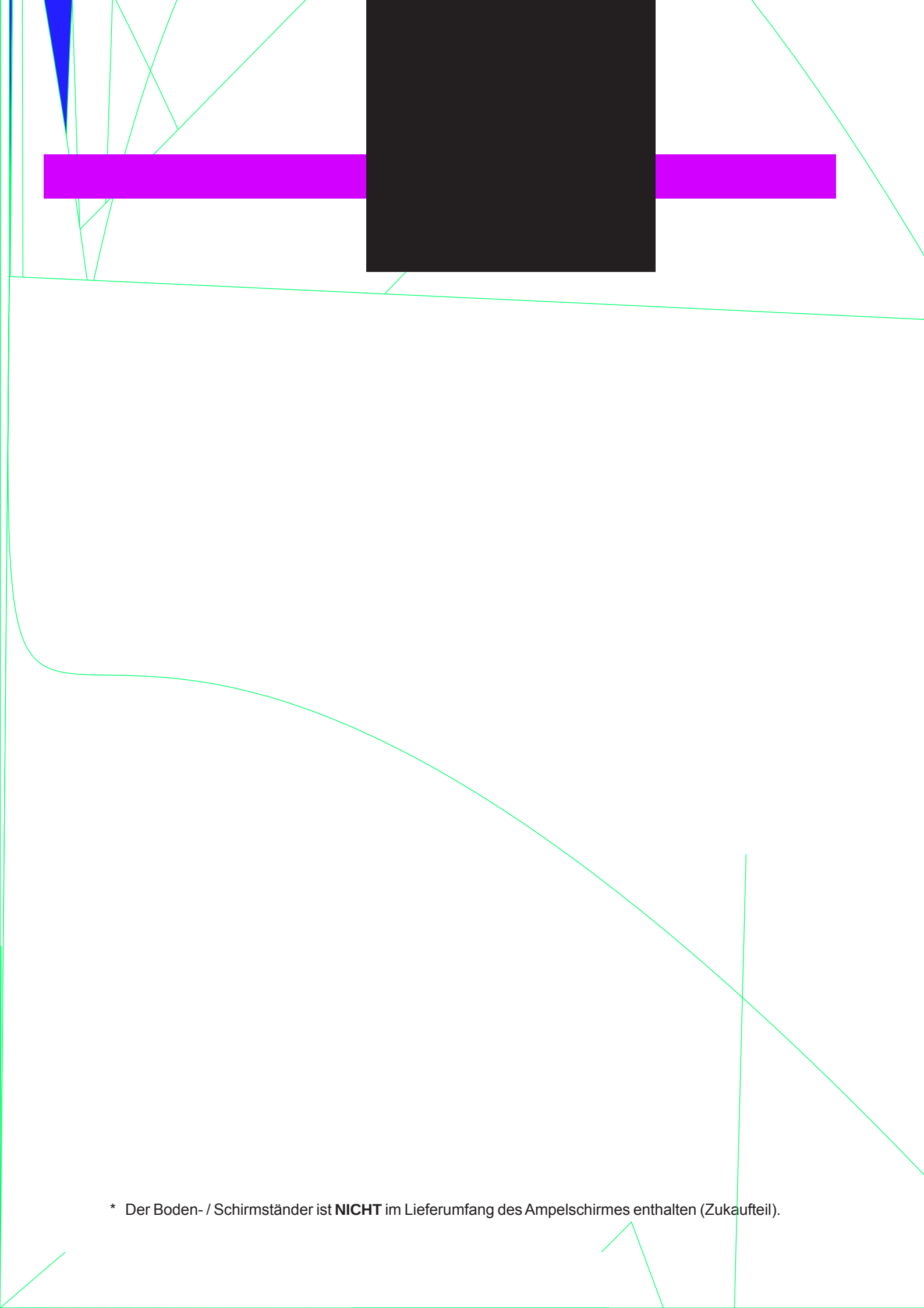

* Der Boden- / Schirmständer ist **NICHT** im Lieferumfang des Ampelschirmes enthalten (Zukaufteil).

4.0 Ausstattung

4.1 Allgemeines

Für alle mechanischen Bauteile des Ampelschirmes wurden Materialien wie Kunststoff, kunststoffbeschichtetes Aluminium und nichtrostender Stahl verwendet.
Dadurch erhält der Ampelschirm ein Höchstmaß an Witterungsbeständigkeit, Funktionalität und Lebensdauer.

4.2 Typenschild

Das Typenschild ist am Standrohr im Bereich des unteren Schieberohr-Anschlages angebracht.
Auf dem Typenschild finden Sie folgende Angaben:

- Modell des Ampelschirmes
- Hersteller
- Herstelleradresse
- Internetadresse des Herstellers

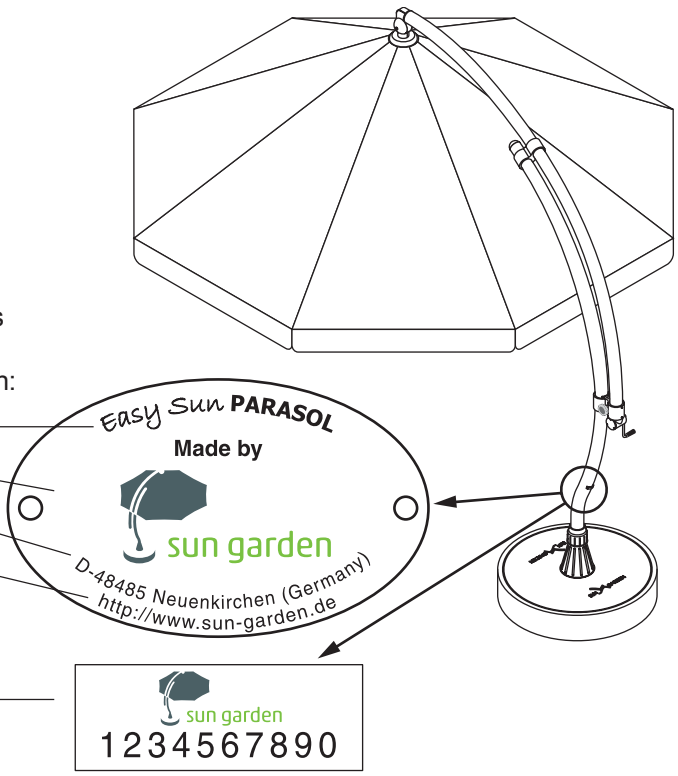

Aufkleber mit Fabrikations-Nr.

4.3 Sonnenschutzbezug

Der Sonnenschutzbezug ist je nach Ausführung aus Polyestergewebe oder Polypropylene hergestellt.
Beide Gewebearten sind wasserabweisend behandelt.
Die farbigen Bezüge wurden auf Ihre Licht- und Farbechtheit getestet (DIN 54 004).

Zur Reinigung kann der Sonnenschutzbezug mit wenigen Handgriffen vom Ampelschirm abgenommen werden. Bitte beachten Sie die Hinweise im Kapitel Pflege.

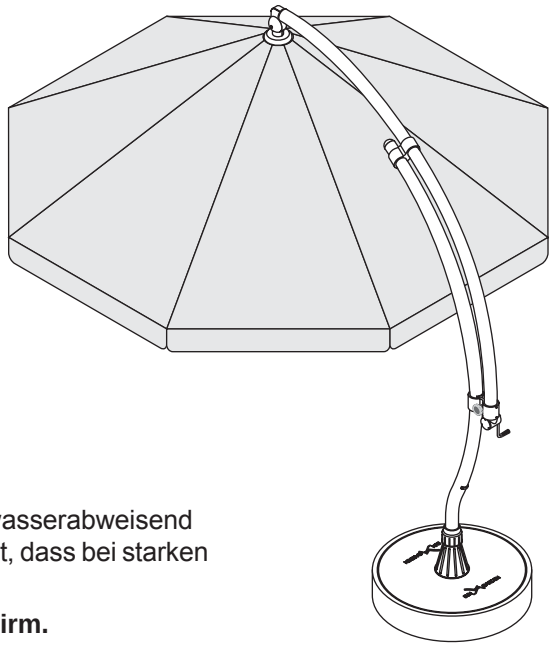

Hinweis

Der Sonnenschutzbezug des Ampelschirmes ist wasserabweisend behandelt. Die Behandlung verhindert jedoch nicht, dass bei starken Regenfällen Wasser durchdringt.

Der Easy Sun PARASOL **ist kein Regenschirm.**

4.4 Sonnenschirmgestell

Das Sonnenschirmgestell dient zum Spannen des Sonnenschutzbezuges. Es besteht aus den Gestellarmen und zwei Gestellaufnahmen. Der Sonnenschutzbezug ist mit Klettbändern und Schrauben am Schirmgestell befestigt. Das Öffnen des Gestells erfolgt über einen Seilzug der über die Handkurbel zu bedienen ist.

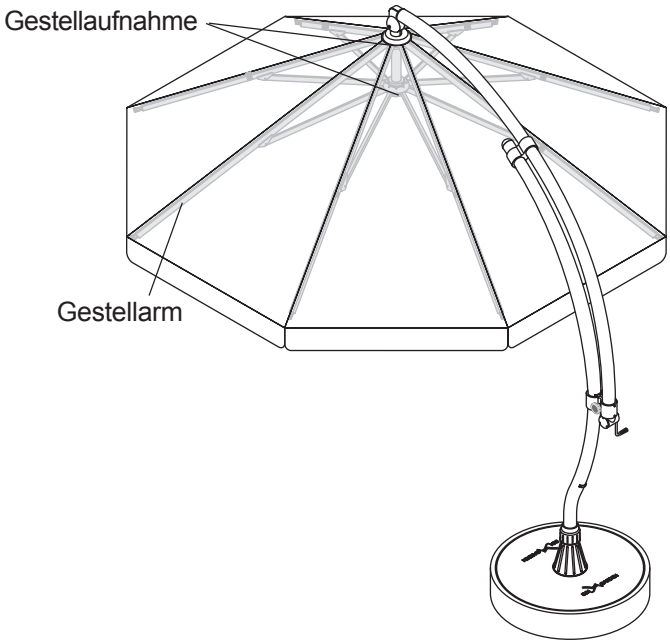

4.5 Bedienelemente: die Handkurbel

Die aus nichtrostendem Stahl hergestellte Handkurbel dient zum Öffnen und Schließen des Sonnenschirmes.
Der drehend gelagerte Griff der Handkurbel erleichtert die Handhabung. Die Länge der Handkurbel ist so ausgelegt, dass sich der Ampelschirm ohne großen Kraftaufwand öffnen und schließen lässt.

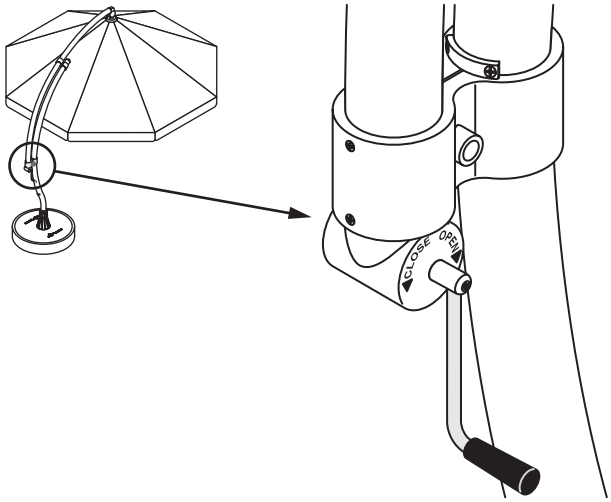

4.6 Bedienelemente: das Klemmstück

Durch das Klemmstück wird das Gleitrohr des Ampelschirmes in der gewünschten Position gehalten.
Nach dem Lösen der Feststellschraube kann die Neigung des Ampelschirmes verändert und dem Sonnenstand angepasst werden.

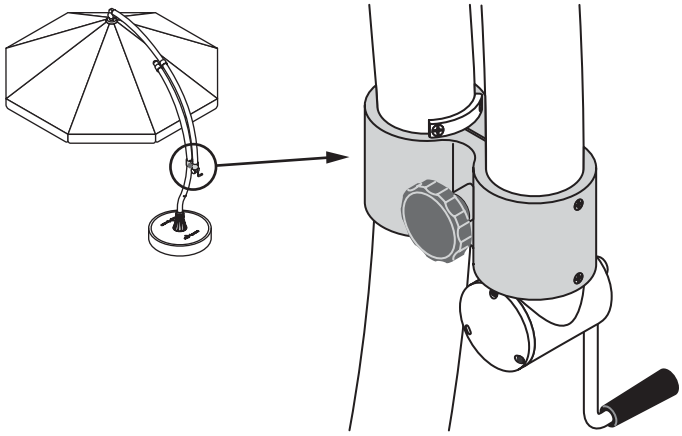

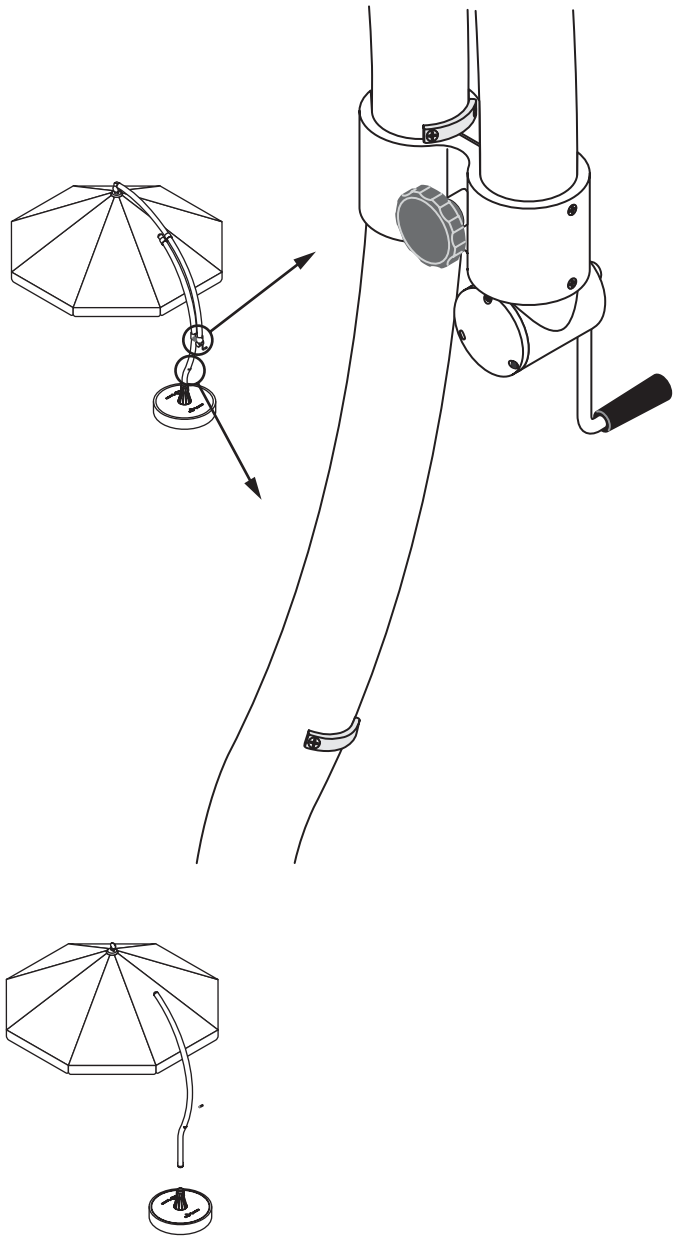

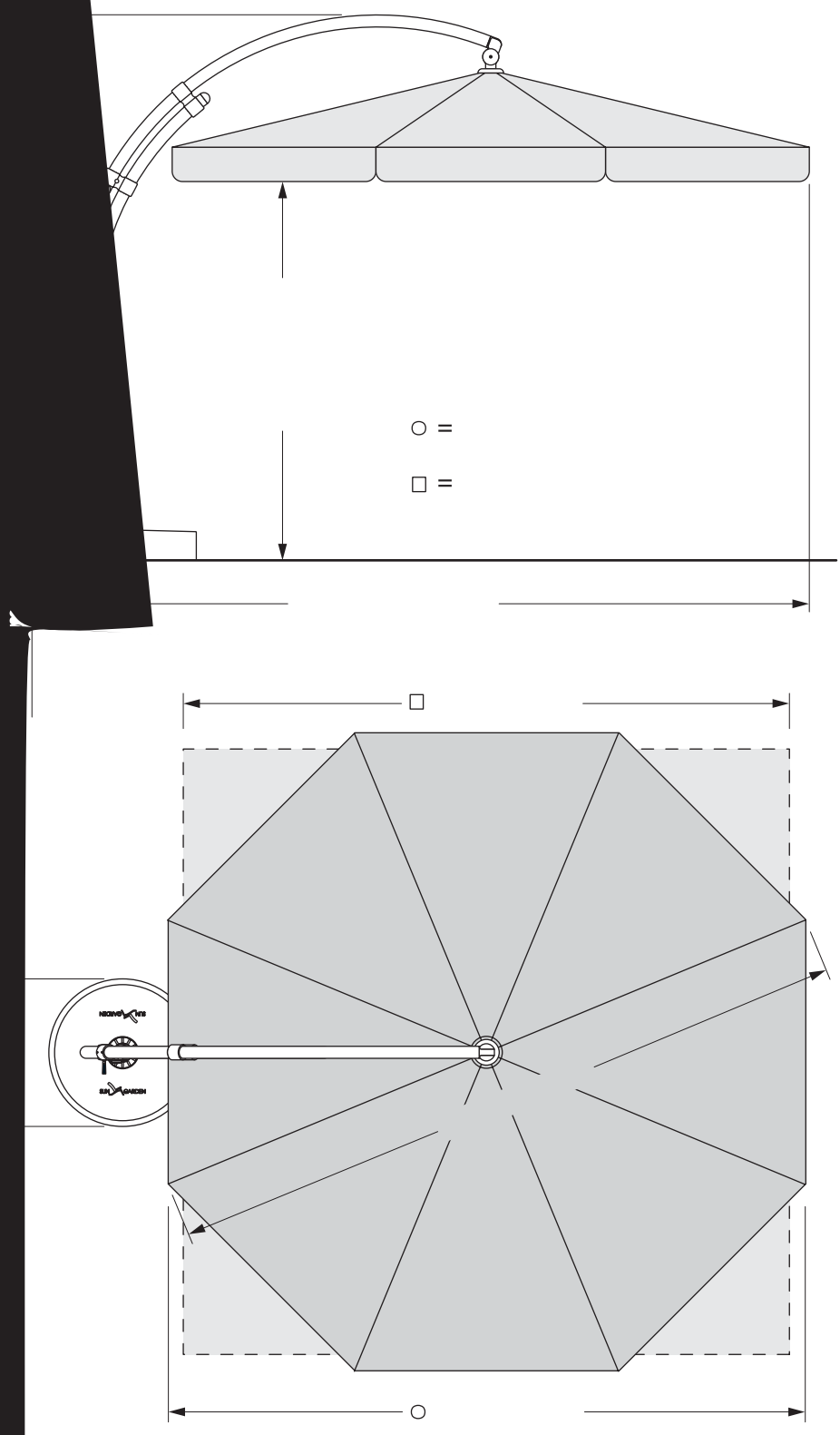

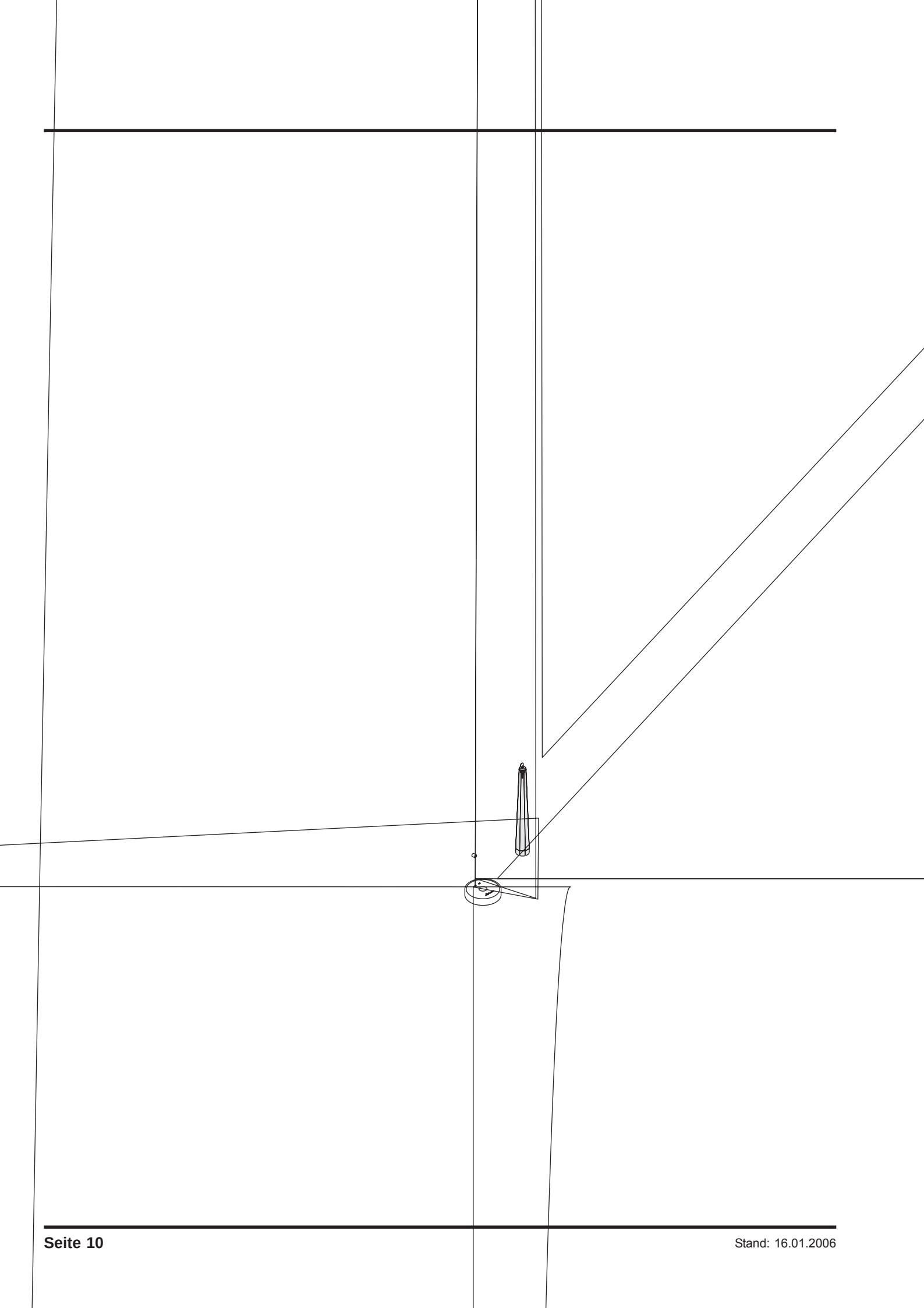

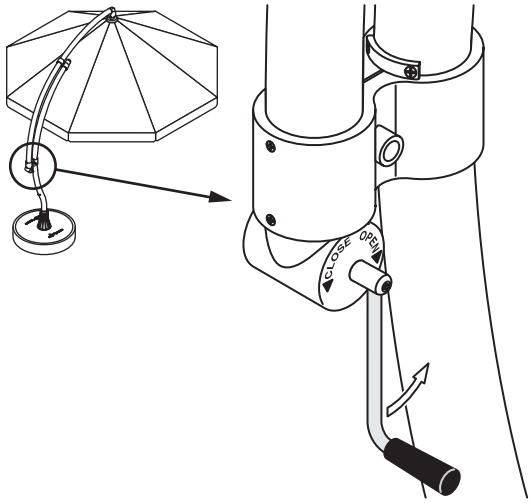
CLOSE
OPEN

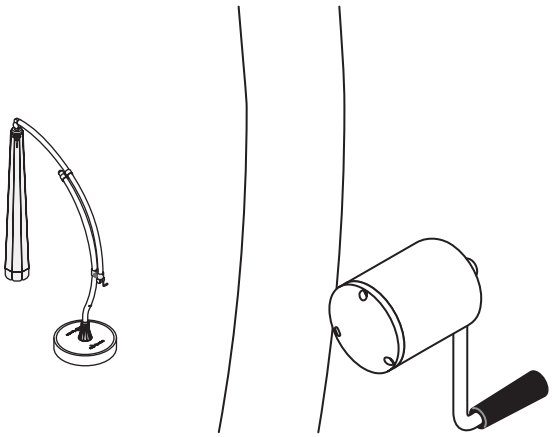

8.4 Verdrehen des Sonnenschirmes im Schirm- oder Bodenständer

Achtung: *Unfallgefahr!*

- Lassen Sie sich beim Verdrehen des Ampelschirmes von einer zweiten Person unterstützen.
- Verdrehen Sie den Ampelschirm nur im geschlossenem Zustand

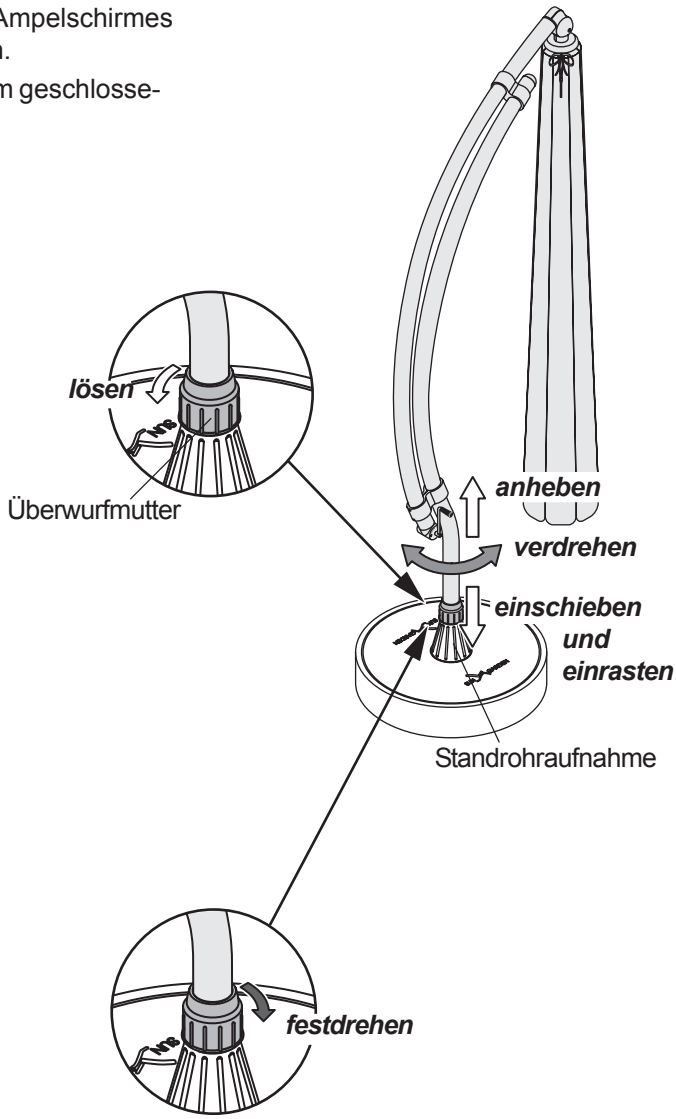

- Schließen Sie den Sonnenschutz (siehe Kapitel 8.3).
- Lösen Sie die Überwurfmutter der Standrohraufnahme bis sich der Ampelschirm verdrehen lässt (ca. 2 Umdrehungen).
- Heben Sie den Ampelschirm ca. 5 cm an (Bodenhülse aus Standrohraufnahme ausrasten).
- Verdrehen Sie den Ampelschirm in die gewünschte Position.
- Schieben Sie den Ampelschirm bis zum Anschlag in die Standrohraufnahme ein.
- Drehen Sie den Ampelschirm hin- und her, bis die Bodenhülse in die Standrohraufnahme einrastet (zentriert).

Hinweis
Ist die Bodenhülse ordnungsgemäß eingerastet, lässt sich der Ampelschirm nicht mehr drehen.

- Klemmen Sie den Ampelschirm durch Festziehen der Überwurfmutter in der Standrohraufnahme fest.

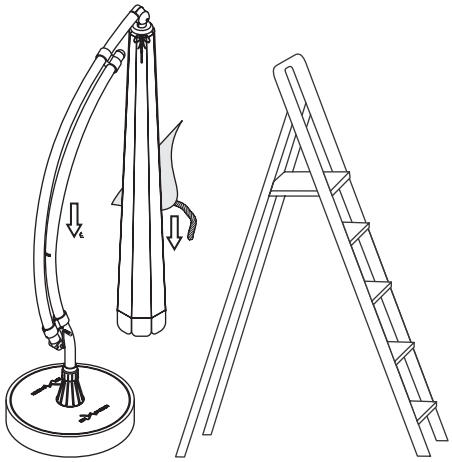

10.2 Sonnenschutzbezug entfernen

Benötigtes Werkzeug:

❑ Kreuzschlitz-Schraubendreher Nr. 2

Arbeitsschritte:

➪ Sonnenschirm etwa zur Hälfte öffnen.

➪ alle Klettbänder des Bezuges am Gestell des Sonnenschirmes von der Innenseite lösen.

➪ Sonnenschirm schließen und alle Schrauben der unteren Befestigung des Sonnenschutzbezuges mit Kreuzschlitz-Schraubendreher entfernen.

➪ Reißverschluss und Verschlussband der oberen Bezugbefestigung öffnen und den Bezug nach unten vom Schirmgestell entfernen.

Die Montage des Sonnenschutzbezuges erfolgt sinngemäß, in umgekehrter Reihenfolge.

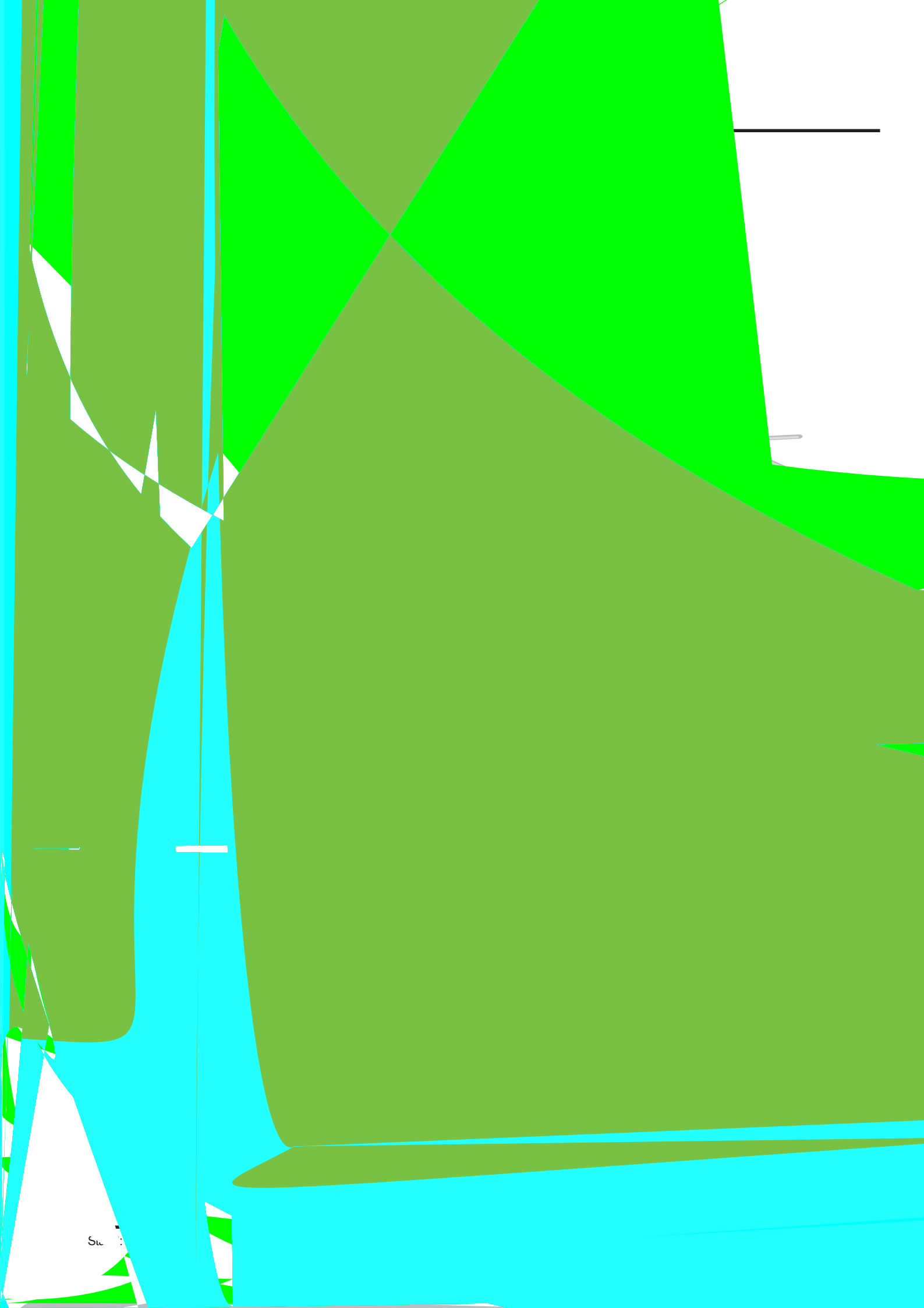

12.0 Wartung

12.1 Regelmäßige Wartung

Gleitbereich am Stand- und Gleitrohr regelmäßig mit einem feuchten Tuch reinigen.
In diesem Bereich führen Staub und Schmutz zur Schwergängigkeit der Neigungsverstellung und zur Beschädigung der Rohroberfläche.

Gleitbereiche

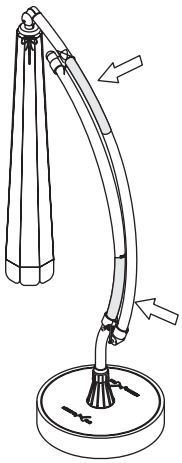

12.2 Jährliche Wartung

Einmal jährlich, nach dem ersten Aufstellen oder vor dem Einlagern des Ampelschirmes, sollten Sie ihn einer gründlichen „Inspektion“ anhand der folgenden Prüfliste unterziehen.

Prüfliste Easy Sun PARASOL **Ampelschirm:**

Prüfung	NICHT in Ordnung
Sonnenschutzbezug auf Beschädigungen prüfen	Sonnenschutzbezug ersetzen[2]
Funktion des Klemmstückes prüfen (Funktion siehe Kapitel 4.6 und 8.2)	Klemmstück ersetzen[1]
Handkurbel auf Beschädigungen prüfen	Handkurbel ersetzen[1]
Anschläge des Gleitrohres auf Beschädigungen prüfen	Gleitrohranschläge ersetzen[1]
Funktion der Handkurbel prüfen (Leichtgängigkeit)	Spulenachse ersetzen[1]
Funktion der Bremsen prüfen (der Ampelschirm muss beim Öffnen oder Schließen in jeder Position stehen bleiben)	Deckel des Windengehäuses ersetzen[1]
Schirmgestell auf Beschädigungen überprüfen	Gestellarm ersetzen[1]
Aufnahmen des Schirmgestells prüfen (siehe Kapitel 4.4)	Gestellaufnahmen ersetzen[1]
Bodenhülse auf Beschädigungen prüfen (siehe Kapitel 4.8)	Bodenhülse ersetzen[1]
den gesamten Ampelschirm einer Sichtprüfung unterziehen	beschädigte Bauteile ersetzen[1]

1) setzen Sie sich mit unserem Service-Center in Verbindung

2) siehe Kapitel Pflege

13.0 Service-Center / Ersatzteilversorgung

Bei Fragen zur Instandsetzung, zur Anforderung unseres Reparaturservices, sowie zur Ersatzteilbestellung wenden Sie sich bitte an eines unserer Service-Center (siehe Infoblatt *Service-Center / Ersatzteilversorgung*) oder besuchen Sie uns im Internet unter *www.sun-garden.de*.

14.0 Entsorgung

Der Ampelschirm besteht aus Metall- und Kunststoffbauteilen.
Die Entsorgung der einzelnen Materialien ist entsprechend den regionalen Umwelt- und Entsorgungsbestimmungen vorzunehmen.
Bei Fragen zur Entsorgung wenden Sie sich bitte an Ihre örtlichen Entsorgungsstellen oder eines unserer Service-Center (siehe Infoblatt *Service-Center / Ersatzteilversorgung*).

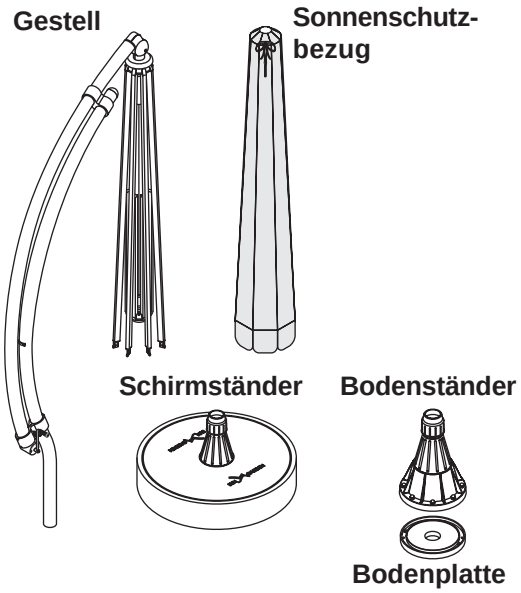

15.0 Technische Daten

Gesamthöhe (H):
bei eingefahrenem Gleitrohr = ca. 2950 mm
bei ausgefahrenem Gleitrohr = ca. 3050 mm

Durchgangshöhe (Hd) = ca. 2050 mm

Tiefe (T) / geschlossen:
Schirmständer = ca. 1200 mm
Bodenständer = ca. 1000 mm

Tiefe (T) / geöffnet / 4-eckige Ausführung:
Schirmständer = ca. 4100 mm
Bodenständer = ca. 3850 mm

Tiefe (T) / geöffnet / 8-eckige Ausführung:
Schirmständer = ca. 4100 mm
Bodenständer = ca. 3850 mm

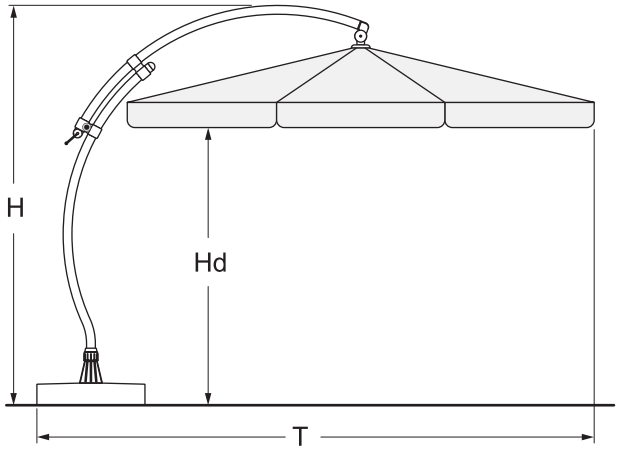

Breite (B) / geschlossen:
Schirmständer = ca. 880 mm
Bodenständer = ca. 500 mm

Breite (B) / geöffnet:
4-eckige Ausführung = ca. 3200 mm
8-eckige Ausführung = ca. 3250 mm

Maße des Sonnenschutzbezuges:
4-eckige Ausführung (De) = ca. 3200 mm
8-eckige Ausführung (Dr) = ca. 3500 mm

Stand- und Gleitrohr-durchmesser = ca. 70 mm

Gewicht:
kompletter Ampelschirm = ca. 19,00 kg

Gewicht / Schirmbezug:
Polyester - 4-eckige Ausführung = ca. 1,85 kg
Polyester - 8-eckige Ausführung = ca. 1,65 kg

Polypropylene - 4-eckige Ausführung = ca. 2,40 kg
Polypropylene - 8-eckige Ausführung = ca. 2,10 kg

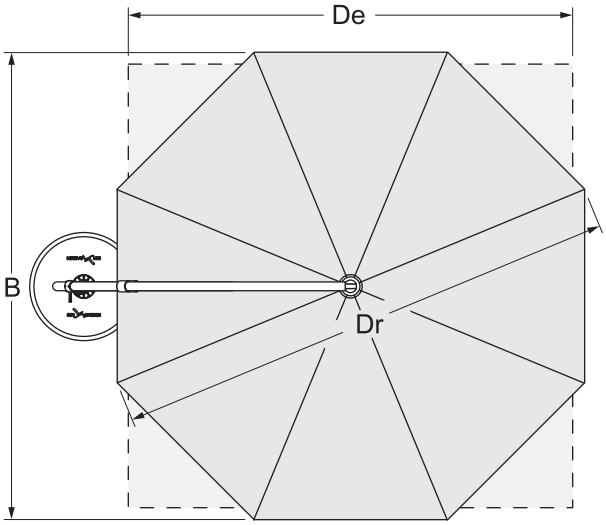

16.0 Garantie

Die Sun Garden GmbH, Emsdettener Straße 233, 48485 Neuenkirchen, gewährt auf ihre Produkte eine Garantie von 2 Jahren in der Weise, dass die Sun Garden GmbH Teile, die aufgrund von Material- oder Fabrikationsfehlern defekt geworden sind, nach ihrer Wahl austauscht oder repariert.

Von der Garantie ausgenommen sind:
a.) Schäden, die durch Nichtbeachtung der Montage- und Bedienungsanleitung oder durch eigenmächtige Reparaturen entstehen.
b.) Produkte, bei denen die Fabrikations-Nr. entfernt oder zerstört ist.
c.) Schäden durch höhere Gewalt.

Zum Nachweis von Garantieansprüchen ist der vollständig ausgefüllte Garantieschein und der Kaufbeleg (Zahlungsbeleg) vorzulegen.

Die Garantiefrist beginnt mit dem Tag des Kaufes.

Zwecks Abwicklung von Garantieansprüchen gehen Sie bitte folgendermaßen vor:
- Füllen Sie den Garantieschein vollständig mit einer kurzen Mängelbeschreibung aus.
- Legen Sie Ihren Kaufbeleg dem Garantieschein bei.
- Bringen Sie den kompletten Artikel (Einzelteile siehe Lieferumfang) zum Händler zurück, dieser übernimmt für Sie die Garantieabwicklung.

Durch diese Garantie werden die Mängelansprüche des Käufers auf Nacherfüllung, Rücktritt, Minderung oder Schadenersatz gegen den Verkäufer nicht eingeschränkt.

Hinweis
Um weitere Beschädigungen zu vermeiden, verwenden Sie zum Transport des Ampelschirmes nach Möglichkeit die Originalverpackung.

Garantieschein

Angaben des Typenschildes:

Modell: _____

Fabrikations-Nr.: _____

Kaufdatum: _____

Käuferadresse:

_____

_____

_____

_____

Händleradresse:

_____

_____

_____

_____

Händlerstempel und Unterschrift:

Mängelbeschreibung in Stichpunkten:

_____

_____

_____

_____

_____

_____

_____

_____

herausstrennen oder kopieren

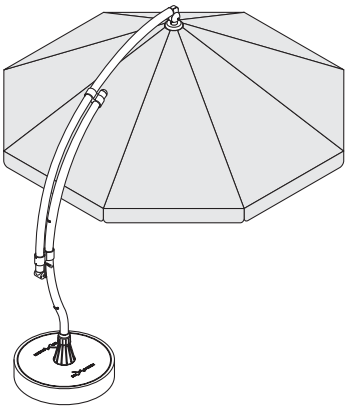

Operation Manual

Easy Sun PARASOL

Sunshade

Introduction

SUN-GARDEN offers you, with the Easy Sun PARASOL Sunshade, a high quality technically advanced and long-lasting product. It is constructed to the current technological state of the art and recognised safety standards.
The following operation manual should help you to enjoy using your sunshade for a long time ahead.
This operation manual applies both to the 4-cornered and 8-cornered version of the sunshade, as the only difference between the sunshades is the shape of the sunshade frame and the canopy. Many sketches in the operation manual show the 8-cornered version of the sunshade. They are used for clarity and can equally be applied to the 4-cornered version. All operation and working sequences are identical for both versions.

The manual contains information about the following topics:
- Safety
- Installation
- Operation
- Care

Please read the operation manual carefully before using the sunshade. Damages caused by non-observance of the instructions are excluded from any liability and guarantee.

The sunshade has been designed as protection from the sun, and is intended for this use only.
Use the sunshade only
- for its intended use as a sunshade
- in a technically correct condition

Malfunctions, which could influence the safety and function of the sunshade must be rectified immediately.

All repairs described in the manual can be carried out by the user. Any further complicated repairs should not be carried out by the user. The repair information is intended or those persons who are competent to use the tools described safely. Only carry out this repair work using suitable tools.

We reserve the right to make alterations without prior notice due to technical improvements.
The following manual may neither be reprinted or copied without the prior consent of SUN-GARDEN.

Contents

1.0 Safety information 2
1.1 Important symbols 2
1.2 Safety information 2
2.0 Type supplied and included in delivery 3
3.0 Sunshade construction 4
4.0 Fittings 5
4.1 General 5
4.2 Nameplate 5
4.3 Canopy material 5
4.4 Sunshade frame 6
4.5 Operating elements: the winch handle 6
4.6 Operating elements: the block 6
4.7 Sliding tube stop 7
4.8 Floor sleeve 7
4.9 Protective cover 7
5.0 Sunshade space requirements 8
6.0 Setting up the Sunshade 9
7.0 Fitting the winch handle 9
8.0 Operating the sunshade 10
8.1 Opening the sunshade 10
8.2 Adjusting the sunshade inclination 11
8.3 Closing the sunshade 11
8.4 Turning the sunshade in the parasol base or bottom pole 12
9.0 Pulling on the protective cover .. 13
10.0 Care of your Easy Sun Parasol sunshade 13
10.1 Cleaning the canopy material 13
10.2 Removing sunshade cover 14
10.3 Impregnating the canopy material 15
10.4 Cleaning the sunshade 15
11.0 Storage 15
12.0 Maintenance 16
12.1 Periodical maintenance 16
12.2 Yearly maintenance 16
13.0 Service Centre / spare part supply 17
14.0 Disposal 17
15.0 Specifications 17
16.0 Guarantee 18
Guarantee certificate 19

1.0 Safety information

1.1 Important symbols

Special information is labelled with the following graphics in the manual:

Caution!
This symbol identifies information which refers to danger of injury and accident.

Note
This symbol identifies general tips for handling.

Note
This symbol identifies information which can avoid damage to the sunshade.

1.2 Safety information

Caution: *Tipping hazard!*

- Only use original SUN-GARDEN Parasol base or Bottom pole.
  Any liability with regard to the stability of Easy Sun PARASOL sunshades can only be accepted with the use of original SUN-GARDEN Parasol base or Bottom pole.

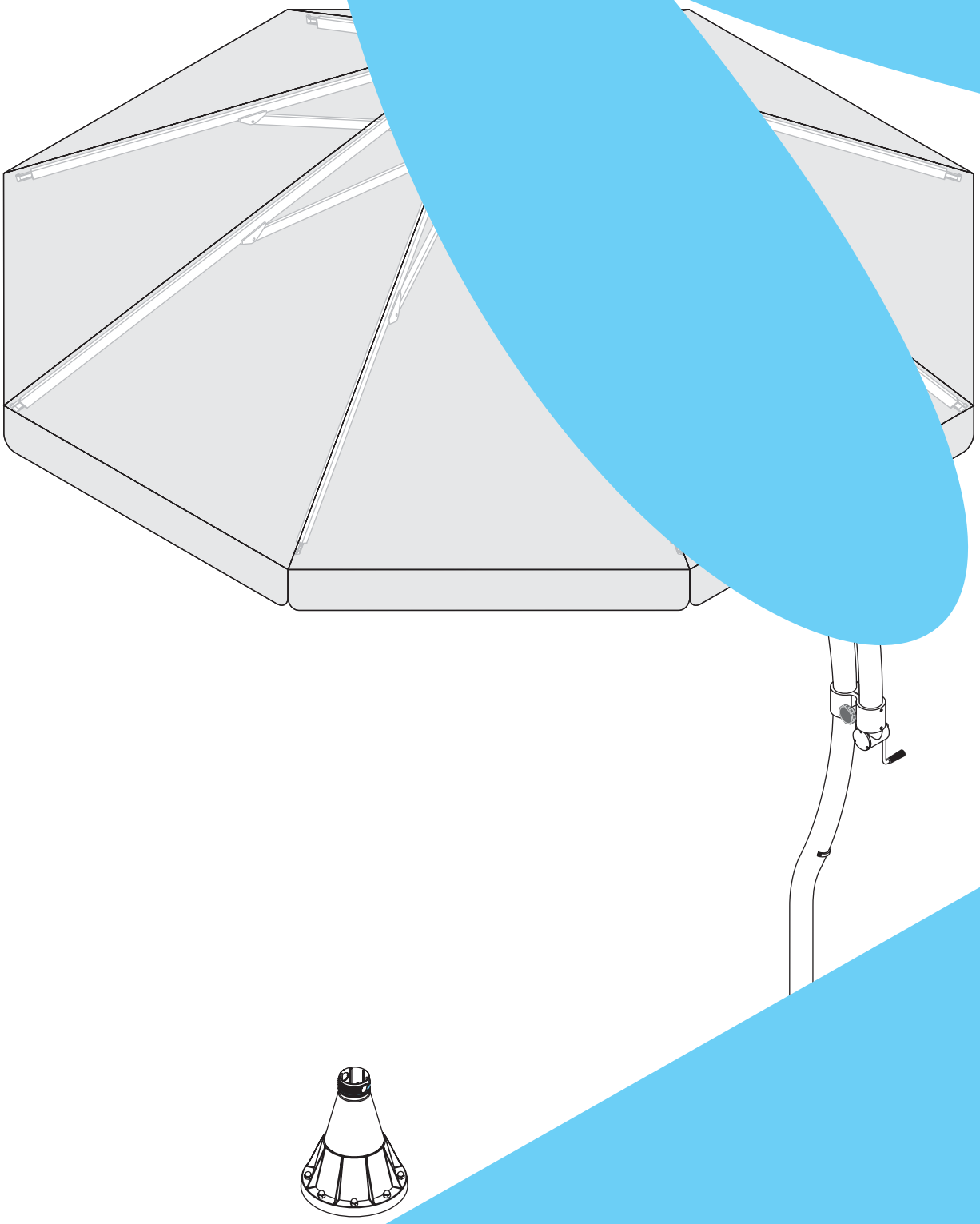

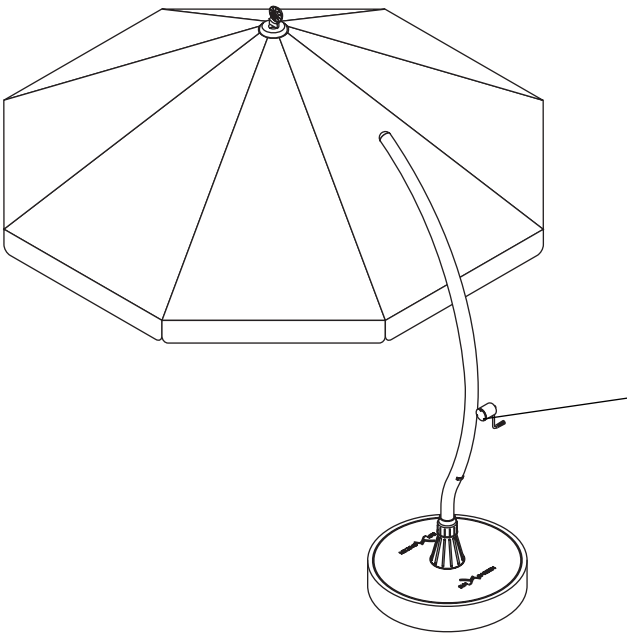

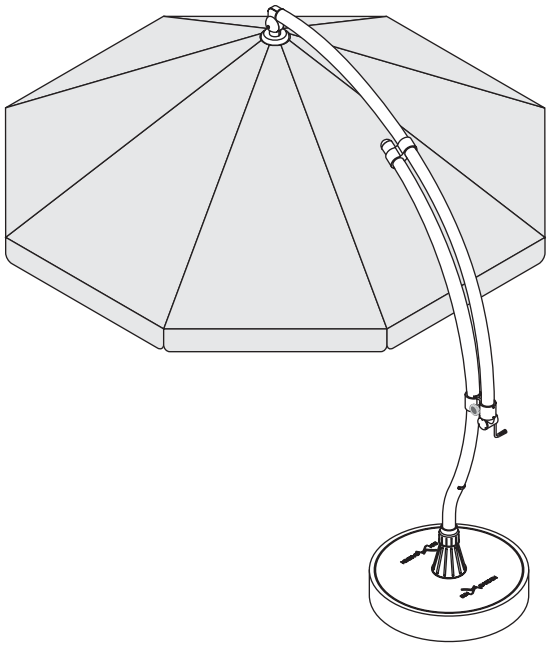

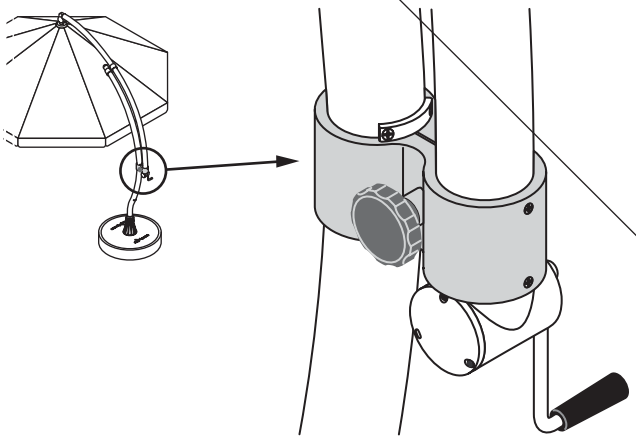

4.7 Sliding tube stop

The sliding tube stops limit the sunshade inclination.
They prevent the sunshade being adjusted to too great an inclination.

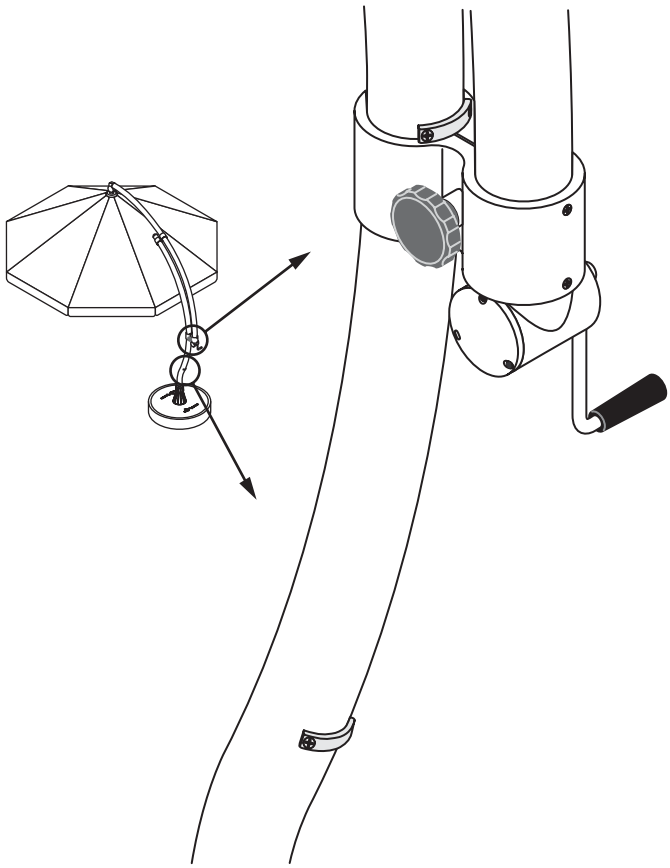

4.8 Floor sleeve

The floor sleeve is fitted to the bottom of the sunshade stand tube.
It is used to centre the stand tube in the floor stand and ensures that the sunshade is stably mounted.

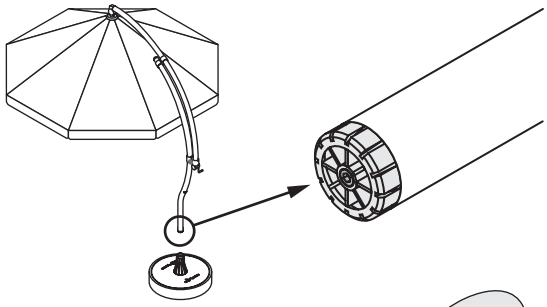

4.9 Protective cover

The protective cover, made of weather-resistant PE fabric, protects the sunshade from damage to the frame arms and the canopy material in any weather.
Despite this the sunshade should not be left out in the open in extreme weather conditions such as storms or heavy frost, but should be kept in a dry and protected location.

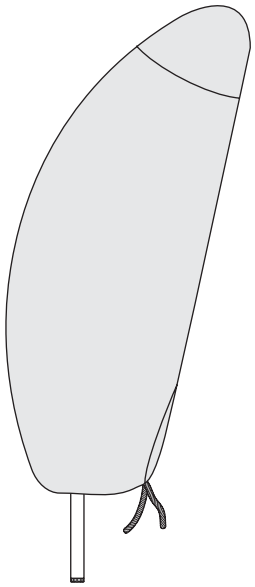

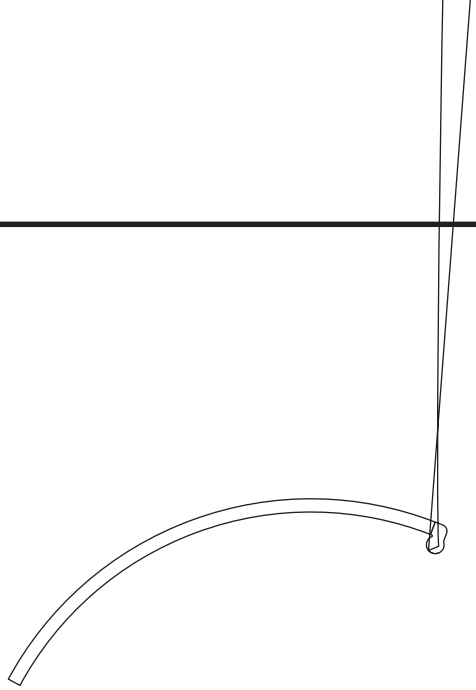

6.0 Setting up the Sunshade

Caution: *Danger of accident!*

- It is easier if you can get a second person to help when setting up the sunshade.
- Ensure that the Parasol base or Bottom pole is secure and stable before setting up the sunshade.

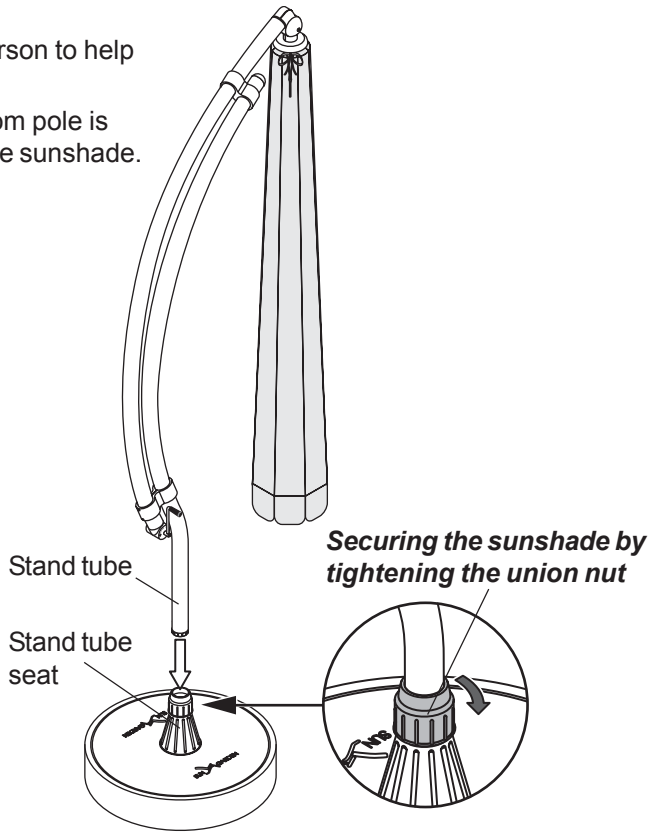

- Place the sunshade with its stand tube into the stand tube seat of the Parasol base or Bottom pole.
- Push the stand tube in as far as the stop in the stand tube seat.
- Turn the sunshade backwards and forwards until the floor sleeve engages in the stand tube seat (centred).

Note
If the floor sleeve has engaged correctly, the sunshade can no longer be turned.

- Clamp the sunshade by tightening the union nut in the stand tube seat.

7.0 Fitting the winch handle

- Loosen grub screw with Allen key (SW 4 mm, 0.15´´).
- Place the winch handle in the location hole so that the recess in the handle is facing the grub screw.
- Tighten grub screw.
  When tightening, ensure that the grub screw engages exactly into the recess.

Note
Overtightening of the grub screw causes damage to the Allen screw.

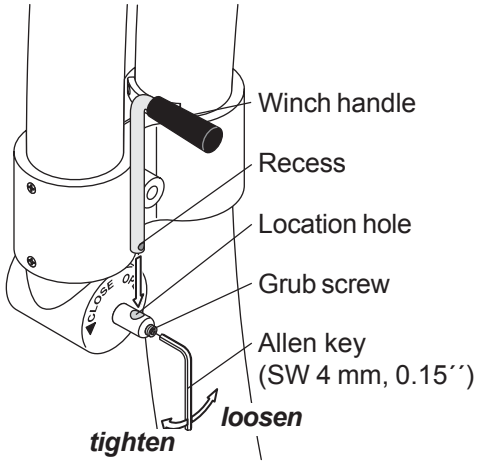

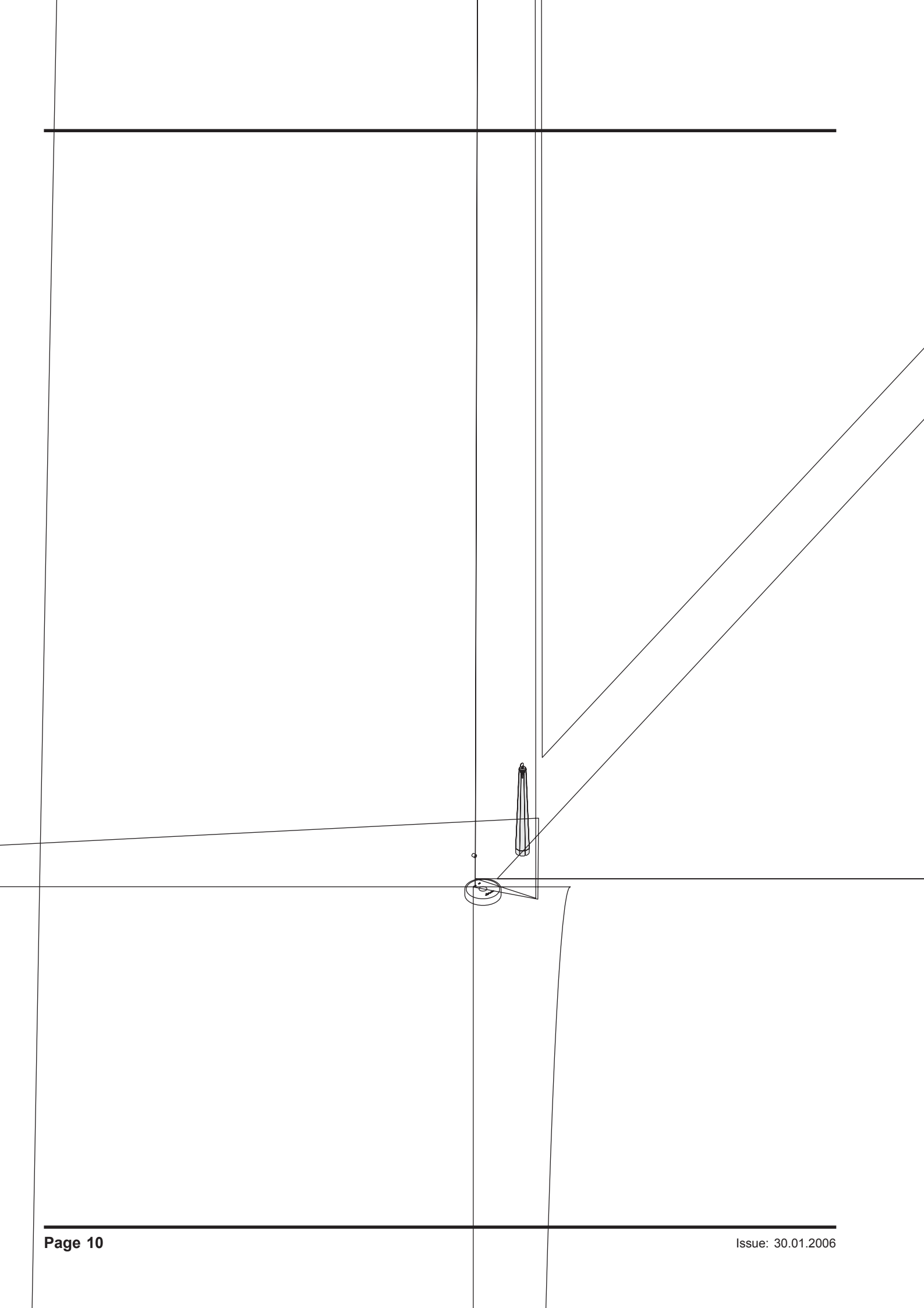

8.2 Adjusting the sunshade inclination

- Loosen the block locking screw.
- Push the sunshade sliding tube to the required position and secure by tightening the locking screw.

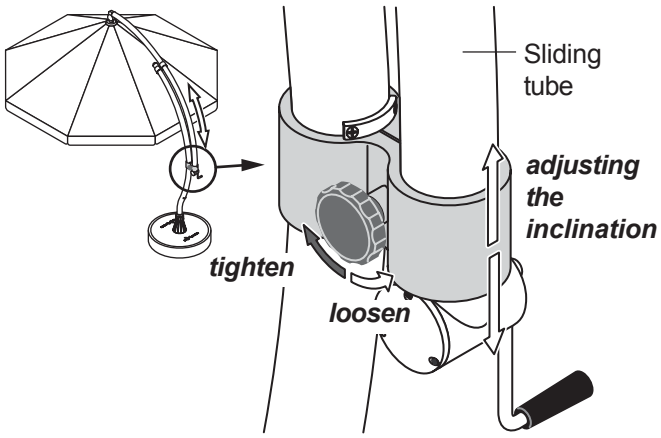

8.3 Closing the sunshade

Caution: *Danger of accident!*
- Before opening or closing the sunshade ensure that no persons or objects are under the sunshade.

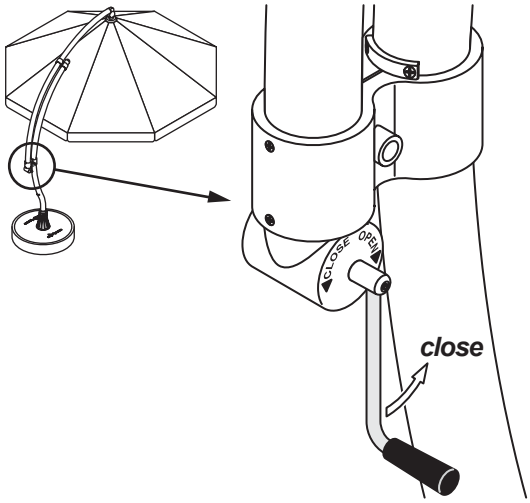

- Close the sunshade by turning the winch handle in an anticlockwise direction (CLOSE).

Note
To avoid water stains you should only close the sunshade in a dry condition and use the protective cover.
- If the sunshade is closed when wet, open it as soon as possible and let it dry out.

- Loosen the block locking screw.
- Push the sunshade sliding tube down as far as the lower stop.
- Secure by tightening the locking screw.

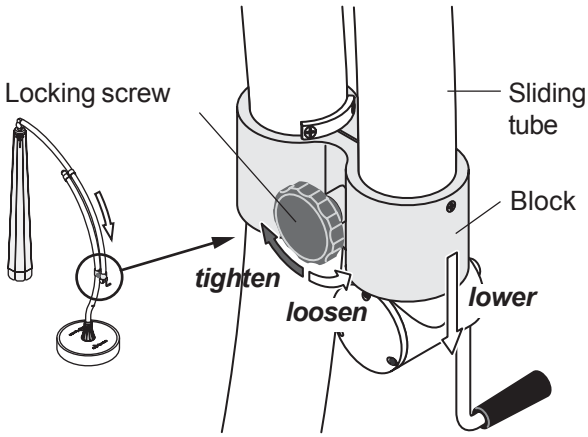

8.4 Turning the sunshade in the parasol base or bottom pole

Caution: *Danger of accident!*

- Get help from a second person when turning the sunshade.
- Only turn the sunshade when it is closed.

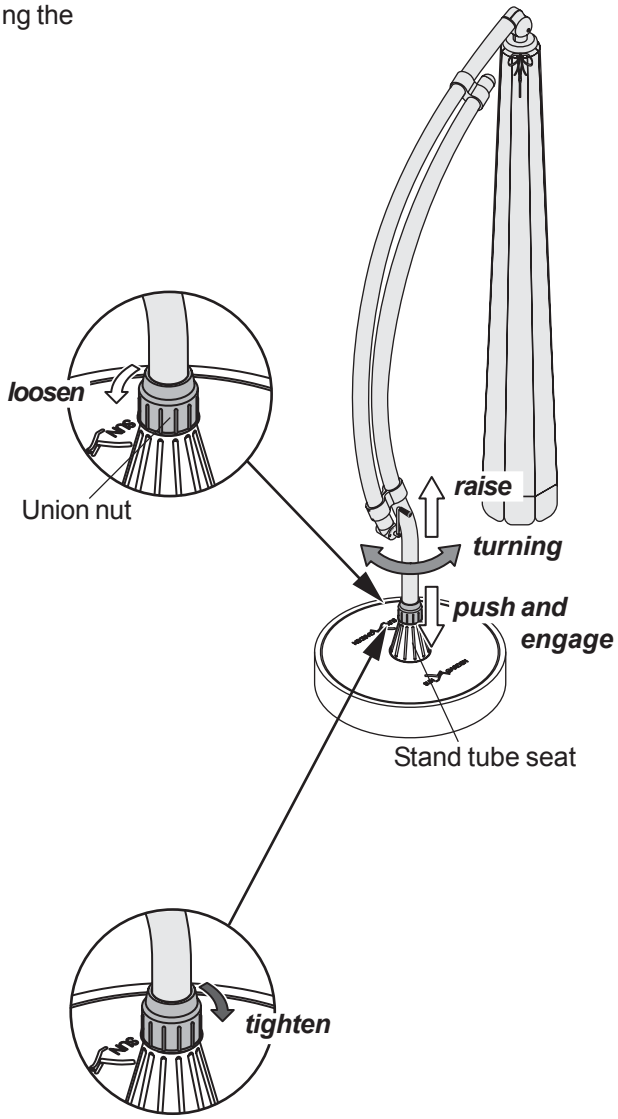

- Close the canopy (see chapter 8.3).
- Loosen the union nut on the stand tube mounting until the sunshade can be turned (approx. 2 turns).
- Lift the sunshade up approx. 5 cm (Floor sleeve disengages out of stand tube seat).
- Turn the sunshade into the required position.
- Press the sunshade back into the stand tube seat until it engages.
- Turn the sunshade backwards and forwards until the floor sleeve engages in the stand tube seat (centred).

Note
If the floor sleeve has engaged correctly, the sunshade can no longer be turned.

- Clamp the sunshade by tightening the union nut in the stand tube seat.

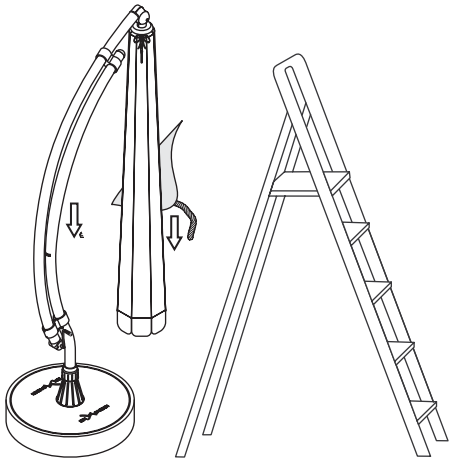

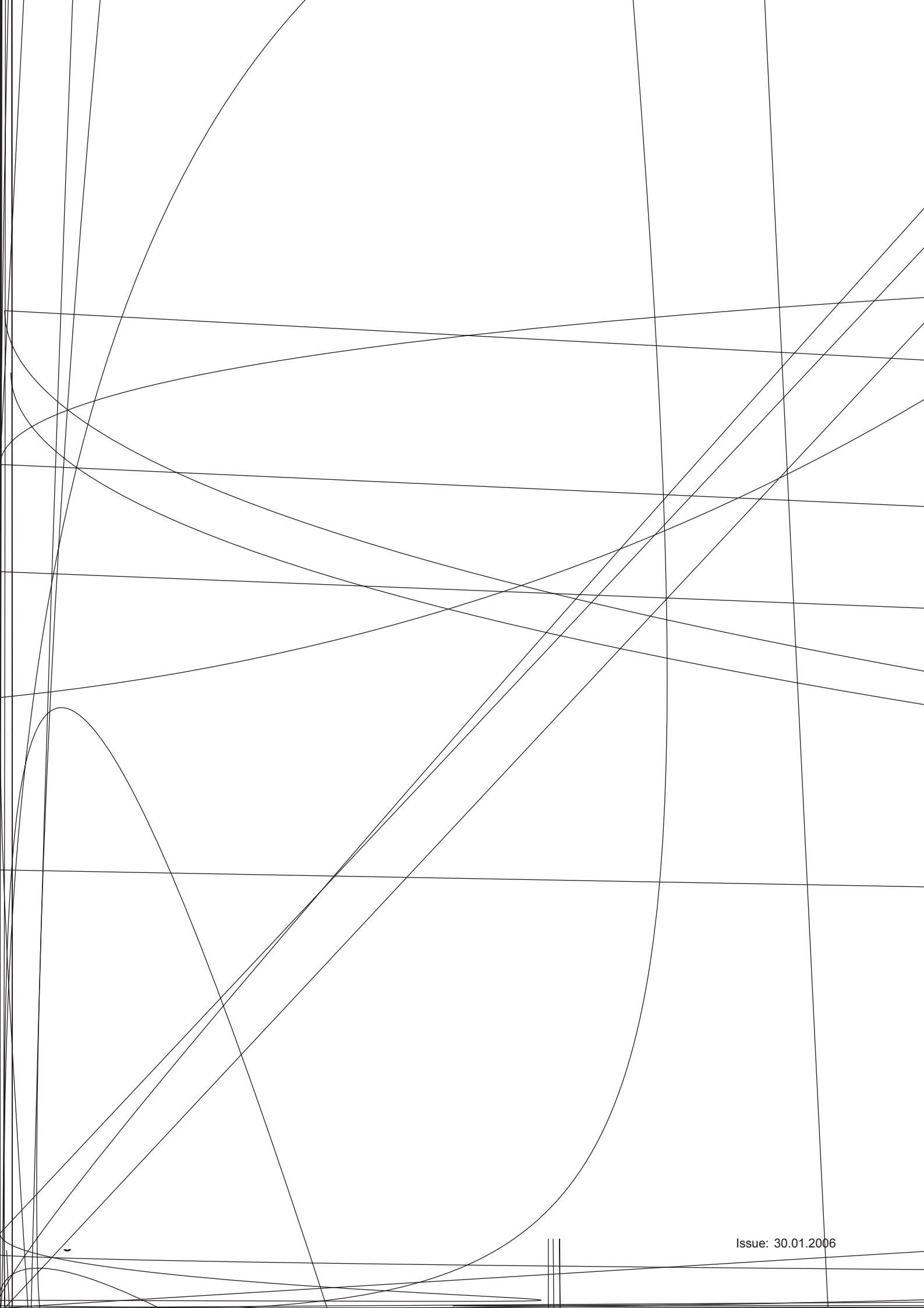

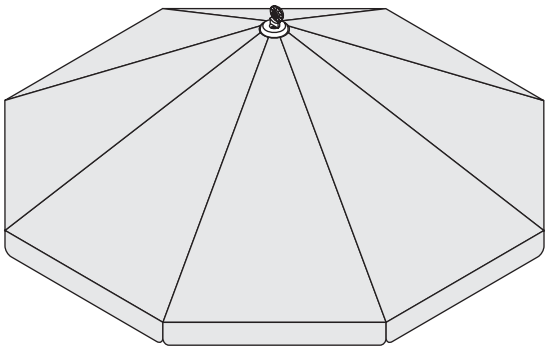

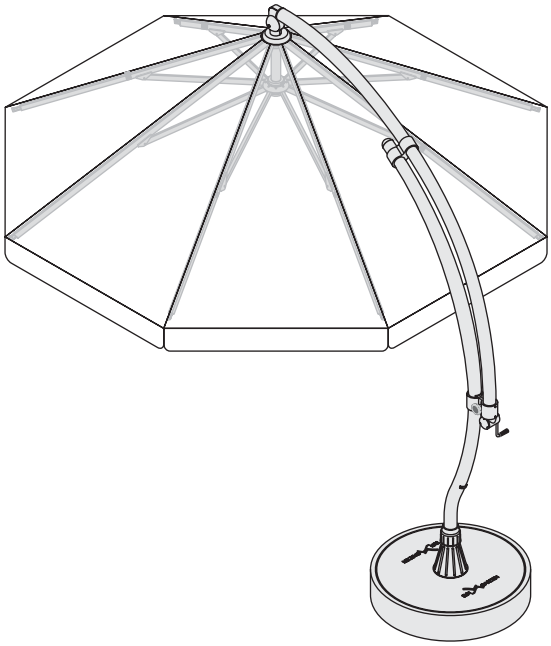

12.0 Maintenance

12.1 Periodical maintenance

The sliding areas of the stand and slide tube hould be cleaned with a damp cloth.
Dust and dirt in this area can lead to difficulty in adjusting the inclination and to damage to the tube surface.

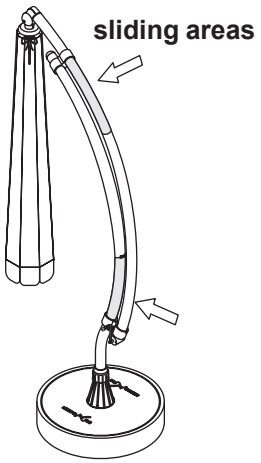

12.2 Yearly maintenance

You should carry out a thorough inspection of your sunshade using the following checklist, either after the first assembly or before storing the sunshade over longer periods.

Checklist Easy Sun PARASOL **sunshade:**

Test	NOT in working order
Check canopy material for damage	Replace canopy material [2]
Check block function (function see chapters 4.6 and 8.2)	Replace block[1]
Check winch handle for damage	Replace winch handle[1]
Check sliding tube stops for damage	Replace sliding tube stops[1]
Check winch handle function (smooth running)	Replace drum axle[1]
Check brake function (when opening or closing the sunshade must remain stable in any position)	Replace winch housing cover[1]
Check sunshade frame for damage	Replace frame arm[1]
Check sunshade frame seat (see chapter 4.4)	Replace frame seats[1]
Check floor sleeve for damage (see chapter 4.8)	Replace floor sleeve[1]
Give the whole sunshade a visual check	replace damaged components[1]

1) Call Service Centre
2) See care chapter

Issue: 30.01.2006

13.0 Service Centre / spare part supply

If you have any questions about setting up, require our repair service or wish to order spare parts, please contact one of our Service Centres (see Service Centre / ordering spare parts information sheet) or visit our Internet site at *www.sun-garden.de*.

14.0 Disposal

The sunshade consists of metal and plastic components.
You should dispose of any of these materials in accordance with the regional or national environmental and disposal regulations.
If you have any questions about disposal, please contact your local authority or one of our service centres (see information sheet entitled *Service centres / spare parts disposal*).

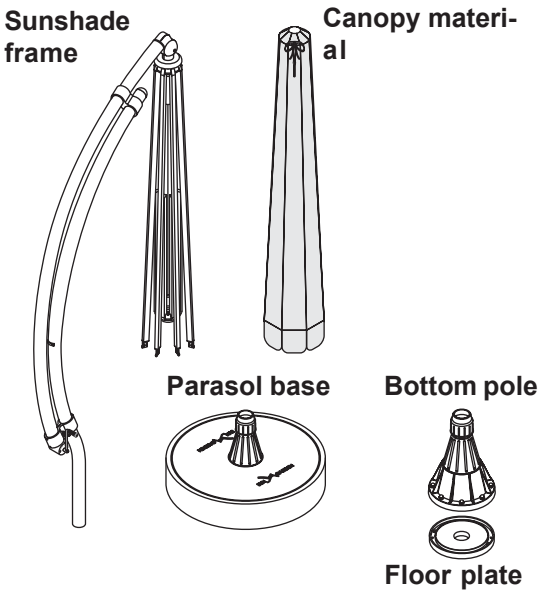

15.0 Specifications

Total height (H):
sliding tube retracted = approx. 2950 mm (9.7 ft.)

sliding tube extended = approx. 3050 mm (10.0 ft.)

Clear head height (Hd) = approx. 2050 mm (6.7 ft.)

Depth (T) / closed:
Parasol base = approx. 1200 mm (3.95 ft.)
Bottom pole = approx. 1000 mm (3.3 ft.)

Depth (T) / opened / 4-cornered version:
Parasol base = approx. 4100 mm (13.5 ft.)
Bottom pole = approx. 3850 mm (12.6 ft.)

Depth (T) / opened / 8-cornered version:
Parasol base = approx. 4100 mm (13.5 ft.)
Bottom pole = approx. 3850 mm (12.6 ft.)

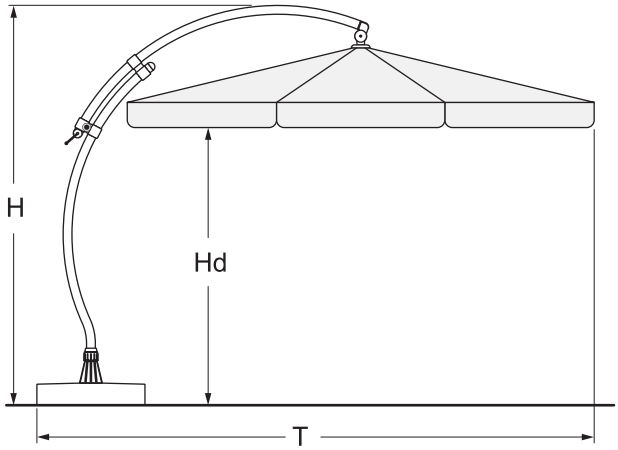

Width (B) / closed:
Parasol base = approx. 880 mm (2.9 ft)
Bottom pole = approx. 500 mm (1.65 ft.)

Width (B) / opened:
4-cornered version = approx. 3200 mm (10.5 ft.)
8-cornered version = approx. 3250 mm (10.65 ft.)

Canopy material dimensions:
4-cornered version (De^2) = approx. 3200 mm (10.5 ft.)
8-cornered version (Dr) = approx. 3500 mm (11.5 ft.)

Stand and
sliding tube diameters = approx. 70 mm (2.76´´)

Weight:
complete sunshade = approx. 19.00 kg (42.2 lbs.)

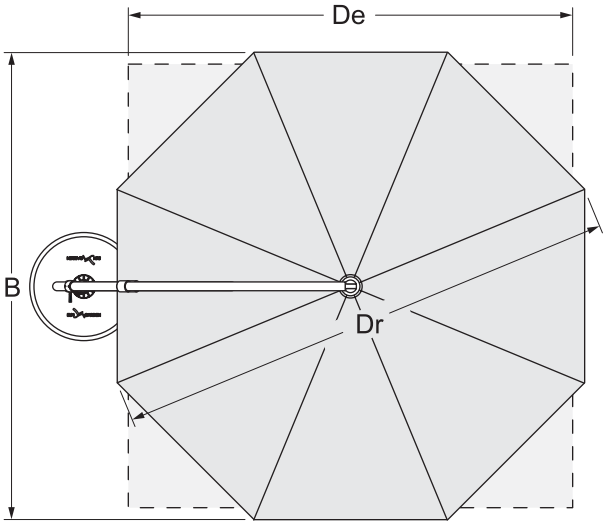

Weight / canopy:
Polyester - 4-cornered version = approx. 1.85 kg (4 lbs.)
Polyester - 8-cornered version = approx. 1.65 kg (3.6 lbs.)

Polypropylene - 4-cornered version = approx. 2.40 kg (5.3 lbs.)
Polypropylene - 8-cornered version = approx. 2.10 kg (4.6 lbs.)

16.0 Guarantee

Sun Garden GmbH, Emsdettener Straße 233, 48485 Neuenkirchen, gives a product guarantee of two years on the basis that Sun Garden GmbH will replace or repair, as they see fit, parts which have become defective due to material or production faults.

The following are excluded from the guarantee:
a.) Damages which occur as a result of non-observance of the assembly or operating manuals or of unauthorised repairs.
b.) Products from which the fabrication number has been removed or destroyed.
c.) Damages arising due to acts of God.

The guarantee certificate, completely filled out, and proof of purchase (till receipt) is required for proof of guarantee claims.

The guarantee becomes active on the day of purchase.

Please proceed as follows to process any guarantee claims arising:
- Fill out the guarantee certificate completely, including a short description of any faults.
- Provide your proof of purchase with the guarantee certificate.
- Bring the complete item (individual components see „Included in delivery“) back to your dealer, who will then deal with your guarantee claim.

This guarantee does not restrict the purchaser's defective goods rights with respect to post-fulfilment, repudiation, reduction or damage compensation against the seller.

Note
Please use the original packaging to transport the article if possible to avoid any further damage.

Guarantee certificate

Nameplate information:

Model: _____

Fabrication-No.: _____

Date of Purchase: _____

Purchaser´s address:

_____

_____

_____

_____

Dealer´s adress:

_____

_____

_____

_____

Dealer´s stamp and signature:

Short description of faults:

_____

_____

_____

_____

_____

_____

_____

_____

tear out or copy

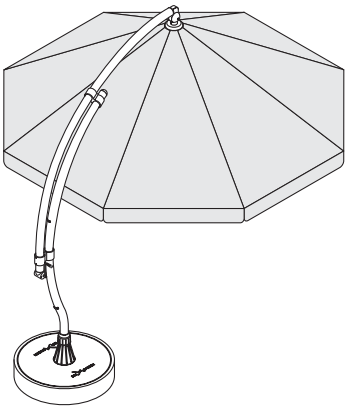

Instructions de service

Easy Sun PARASOL

Introduction

Avec l'Easy Sun PARASOL, SUN-GARDEN vous offre un produit de qualité supérieure, bien mûri sur le plan technique et de grande longévité. Il a été construit selon les règles de l'art et répond aux règles techniques de sécurité reconnues. Les instructions de service suivantes vous aideront à profiter longtemps de votre parasol.
Les instructions de service s'appliquent aussi bien à la version de parasol 4 pans qu'à la version 8 pans vu que la différence des parasols ne réside que dans la forme des montures et des revêtements de protection contre le soleil. Plusieurs croquis des présentes instructions montrent la version de parasol 8 pans. Ils sont destinés à donner un aperçu et permettent d'avoir une idée de la version 4 pans. Toutes les opérations sont identiques pour les deux versions.

Les instructions contiennent des remarques au sujet des thèmes suivants :
• Sécurité • Montage • Utilisation • Entretien

Lire attentivement les instructions de service avant d'utiliser le parasol. Aucune responsabilité ni garantie ne sera reconnue pour les dommages résultant du non-respect de ces instructions.

Le parasol excentré est conçu pour la protection contre le soleil et n'est prévu que pour cette utilisation.
N'utiliser le parasol que
- pour l'utilisation conforme à la finalité en tant que protection contre le soleil
- dans un état technique parfait

Remédier immédiatement à toute défaillance risquant de nuire à la sécurité et à la fonction du parasol.

Les travaux de maintenance et d'entretien décrits dans les instructions peuvent être effectués par l'utilisateur. De plus amples réparations ne devront pas être effectuées par l'utilisateur. Les conseils d'entretien sont conçus pour des personnes sachant utiliser les outils à employer de manière sûre. N'effectuer les travaux qu'avec des outils appropriés.

Sun Garden GmbH • Emsdettener Straße 233 • D-48485 Neuenkirchen

Internet: www.sun-garden.de

Des modifications à des fins de perfectionnements techniques peuvent avoir lieu sans avis préalable.
Les présentes instructions ne doivent être ni reproduites ni photocopiées, ni totalement ni partiellement sans assentiment préalable de SUN-GARDEN.

Table des matières

1.0 Conseils de sécurité 2
1.1 Symboles importants 2
1.2 Conseils de sécurité 2
2.0 Forme et éléments de livraison 3
3.0 Montage du parasol 4
4.0 Equipement 5
4.1 Généralités 5
4.2 Plaque signalétique 5
4.3 Revêtement pare-soleil 5
4.4 Monture du parasol 6
4.5 Eléments de réglage : la manivelle 6
4.6 Eléments de réglage : l'élément de serrage 6
4.7 Butée du tube coulissant 7
4.8 Douille de sol 7
4.9 Housse de protection 7
5.0 Encombrement du parasol 8
6.0 Installer le parasol excentré 9
7.0 Monter la manivelle 9
8.0 Manipulation du parasol 10
8.1 Ouverture du parasol 10
8.2 Régler l'inclinaison du parasol 11
8.3 Fermer le parasol 11
8.4 Tourner le parasol dans le pied de ..... parasol ou du pied fixe 12
9.0 Enfiler la housse de protection .. 13
10.0 Entretien de l'Easy Sun Parasol 13
10.1 Nettoyer le revêtement pare-soleil 13
10.2 Enlever le revêtement pare-soleil 14
10.3 Imperméabiliser le revêtement pare-soleil 15
10.4 Nettoyer le parasol 15
11.0 Entreposage 15
12.0 Maintenance 16
12.1 Maintenance régulière 16
12.2 Maintenance annuelle 16
13.0 Centre de service après-vente / Fourniture de pièces détachées 17
14.0 Gestion des déchets 17
15.0 Données techniques 17
16.0 Garantie 18
Bon de garantie 19

1.0 Conseils de sécurité

1.1 Symboles importants

Les instructions contiennent des informations spéciales avec les graphiques suivants :

Attention !
Ce symbole caractérise les remarques attirant l'attention sur les risques d'accident et de blessure.

Remarque
Ce symbole vous fournira des conseils d'ordre général au sujet de la manipulation.

Remarque
Ce symbole vous fournira des conseils permettant d'éviter un endommagement du parasol.

1.2 Conseils de sécurité

Attention: *Risque de basculer!*

- N'utiliser que les pieds pour parasol ou pieds fixes d'origine SUN-GARDEN.
  La responsabilité en ce qui concerne la stabilité de l'Easy Sun PARASOL n'est assurée qu'en cas d'utilisation d'un pied pour parasol ou pied fixe SUN-GARDEN.

Attention: *Risque de basculer!*

- Ne poser le parasol que sur une base solide.
- Toujours veiller à une bonne stabilité du pied de parasol ou pied fixe.
- En cas de „jolie brise“, de chutes de neige ou de pluie, fermer le parasol et le revêtir de son étui de protection.

  Détermination de la force du vent (échelle de Beaufort):
  „Jolie brise“ = force du vent 4 Bft
  Effet terre = les petites branches sont agitées, le papier et la poussière sont soulevés
  Effet mer = petites vagues devenant plus longues, plus de moutons
- Ne pas suspendre d'objets (p.ex. des vêtements) à la monture du parasol.

Attention: *Risque d'accident !*

- Avant d'ouvrir le parasol, s'assurer que personne ne se trouve dans la zone d'ouverture.
- Avant de fermer le parasol, s'assurer que personne ne se trouve en dessous du parasol.
- Le parasol excentré n'est pas un jouet!
  Veillez à ce que les enfants n'utilisent pas le parasol excentré ni le pied ou support pour jouer et grimper.

Attention: *Risque d'incendie!*

- Ne pas entretenir de feu nu (p. ex. cheminée/ barbecue) en dessous ou très près du parasol.

Attention: *Risque de blessure !*

- N'effectuer des travaux de maintenance et d'entretien sur votre parasol que lorsque vous connaissez bien l'utilisation des outils à employer.

2.0 Forme et éléments de livraison

Nota

Avant d'être livrés, nos produits, dont l'intégralité est vérifiée, sont soumis à un sévère contrôle de qualité. Vérifier le contenu de l'emballage avant de commencer le montage.
S'il devait s'avérer que des pièces manquent ou que des défauts sont visibles, veuillez alors vous mettre en rapport avec le commerçant.
Autant que possible, conserver les emballages pour le déroulement de cas éventuels de garantie.

La livraison du parasol s'effectue dans un emballage en carton stable.

Dimensions : 3000 x 800 x 200 mm
Poids total : 24 kg

Dans l'emballage se trouvent les pièces suivantes :

① un parasol

② une housse de protection

③ une manivelle

④ une clé mâle coudée pour vis à six pans creux; ouverture de clé 4 mm

⑤ un mode d'emploi

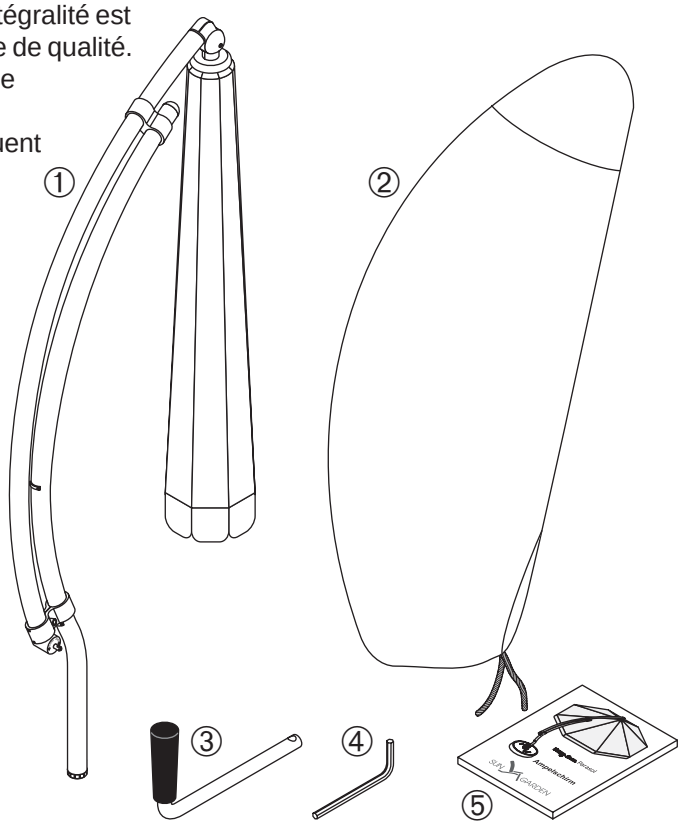

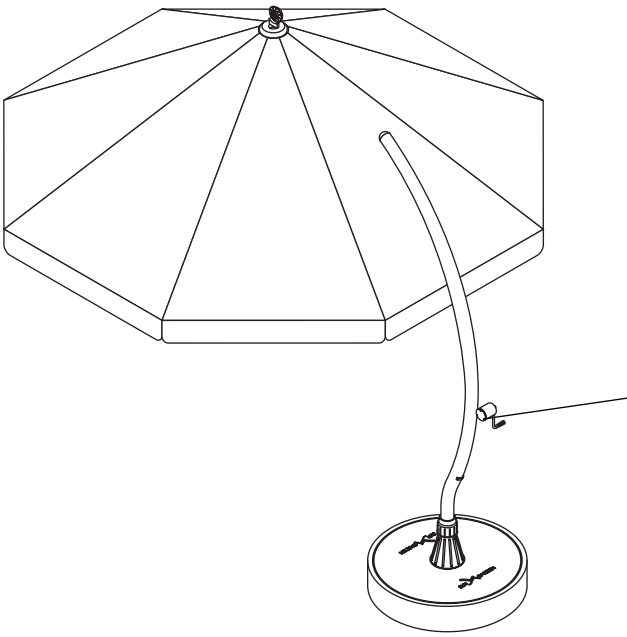

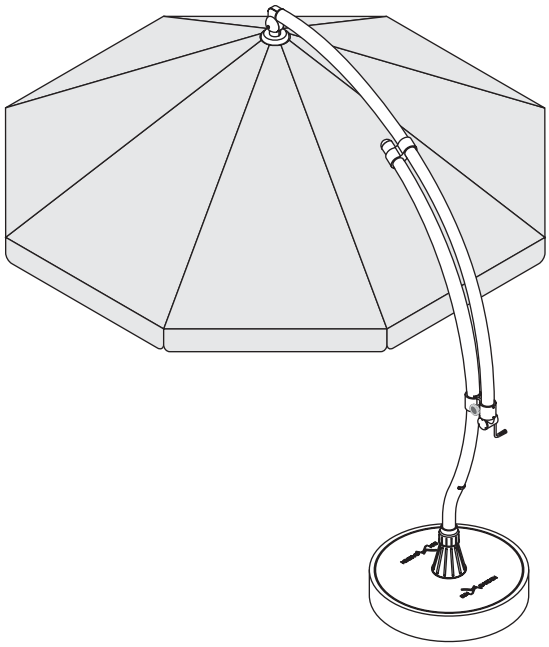

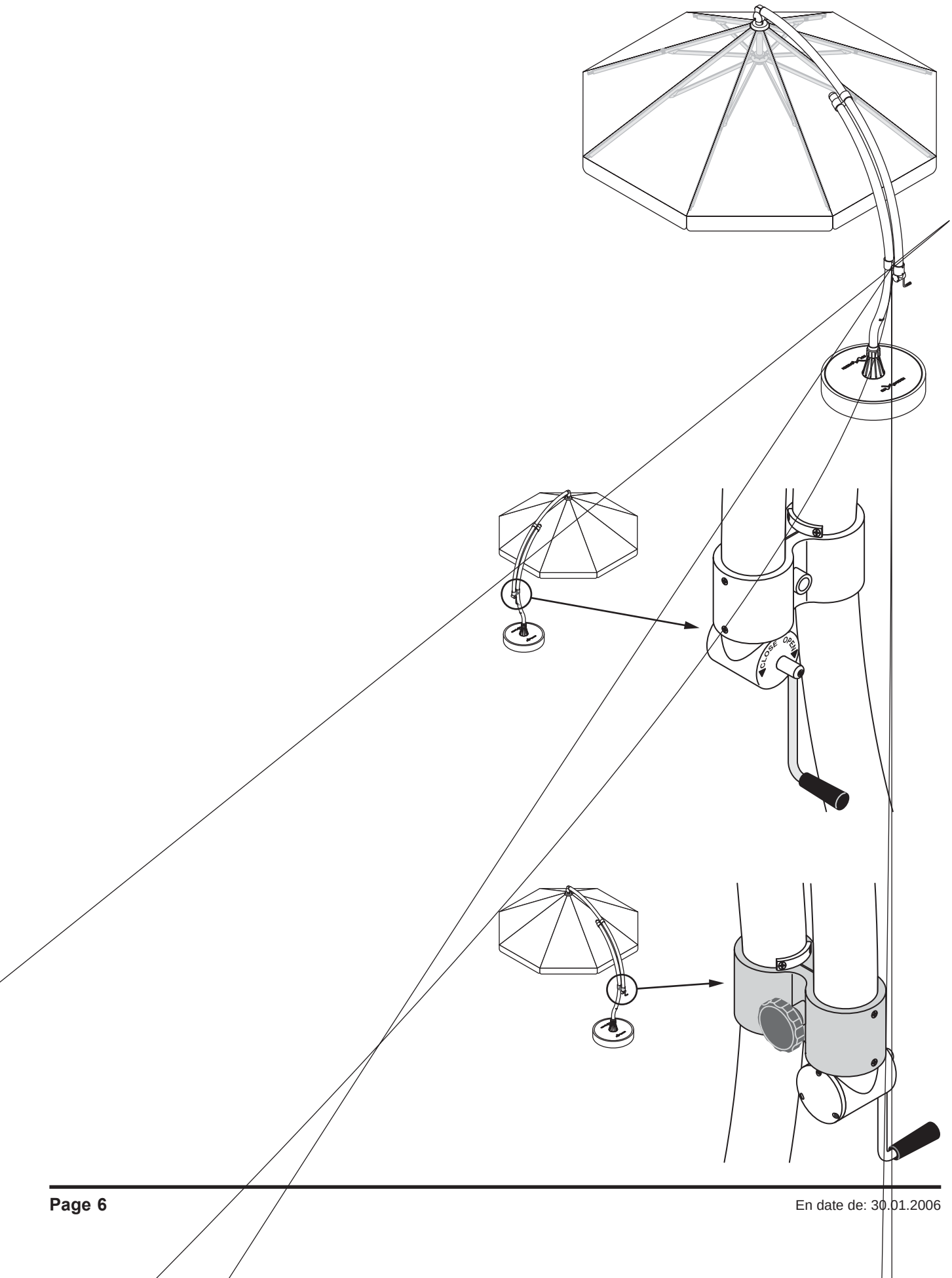
CLOSE
OPEN

4.7 Butée du tube coulissant

Les butées de tube coulissant limitent l'inclinaison du parasol.
Elles empêchent que le parasol ne bascule suite à une inclinaison trop importante.

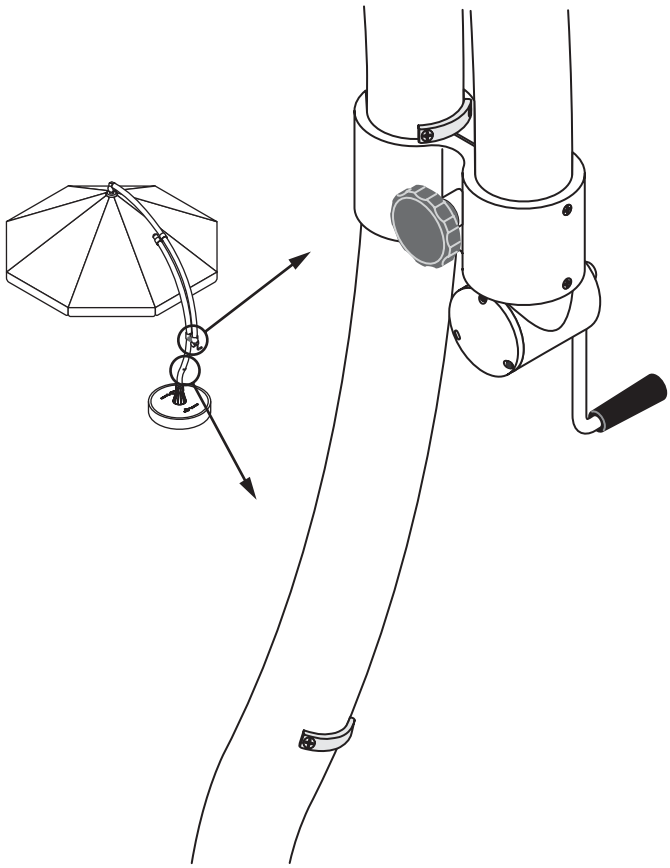

4.8 Douille de sol

La douille de sol est placée dans la partie inférieure du mât du parasol.
Elle sert à centrer le mât dans le pied fixe et assure la stabilité du parasol.

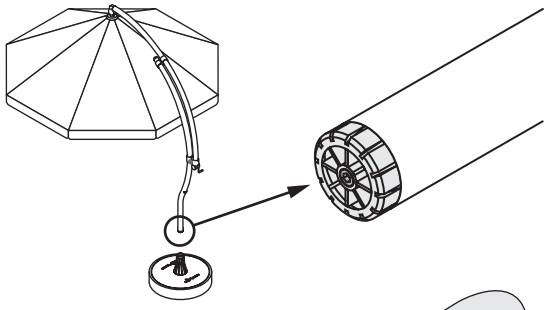

4.9 Housse de protection

La housse de protection en tissu PE résistant aux intempéries protège votre parasol par tous les temps contre des endommagements des barres et du revêtement pare-soleil.
En cas de conditions climatiques extrêmes telles que tempête ou forte gelée, il est conseillé de ne cependant pas laisser le parasol dehors, mais de le conserver à l'abri dans un endroit sec.

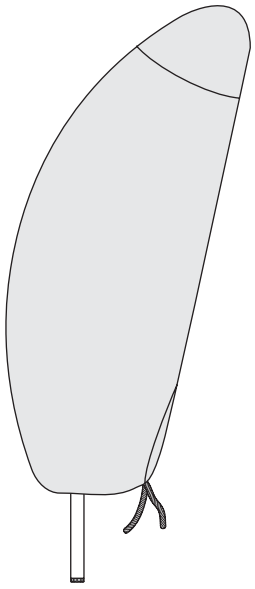

6.0 Installer le parasol excentré

Attention : *Risque d'accident !*

- Pour installer le parasol, avoir recours à une seconde personne.
- Vérifier la stabilité du pied de parasol ou du pied fixe avant d'installer le parasol.

➪ Placer le parasol en introduisant le mât du haut dans le logement de mât du pied de parasol ou du pied fixe.

➪ Pousser le mât jusqu'à la butée dans le logement du mât.

➪ Faites tourner le parasol excentré dans un sens et dans l'autre jusqu'à ce que la douille de sol s'encliquette dans le logement du mât central (centré).

Nota
Lorsque la douille de sol est encliquetée correctement, le parasol excentré ne peut plus être tourné.

➪ Bloquer le parasol en serrant bien la bague de serrage dans le logement du mât.

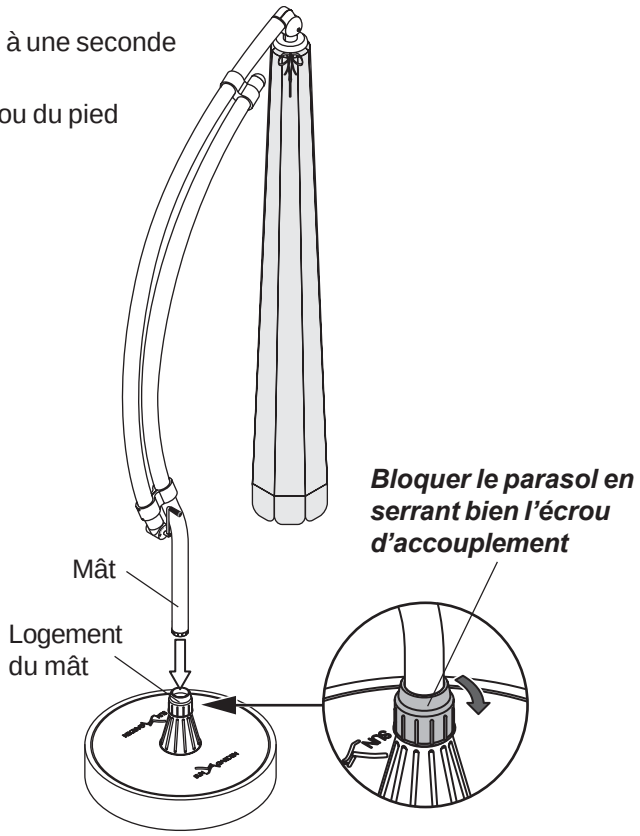

7.0 Monter la manivelle

➪ Desserrer la vis sans tête avec la clé mâle coudée pour vis à six pans creux (ouverture 4 mm).

➪ Placer la manivelle dans le trou de réception de manière à ce que l'entaille de la manivelle soit tournée vers la vis sans tête.

➪ Bien serrer la vis sans tête.
En serrant, veiller à ce que la vis sans tête entre exactement dans l'entaille.

Nota
Un serrage trop important de la vis sans tête entraîne la destruction du six pans creux.

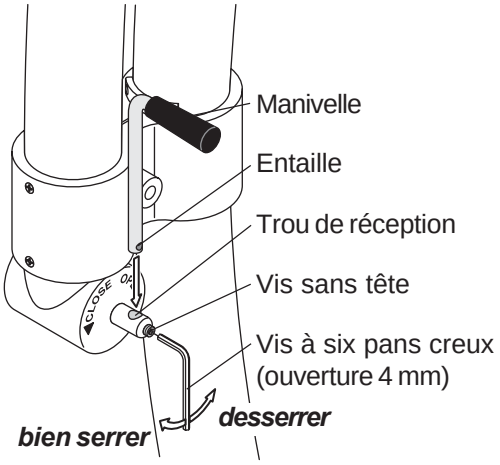

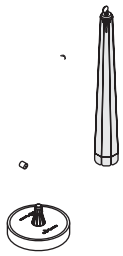

8.2 Régler l'inclinaison du parasol

- Desserrer la vis de blocage de l'élément de serrage.
- Pousser le tube coulissant du parasol à la position souhaitée et le bloquer ne serrant bien la vis de blocage.

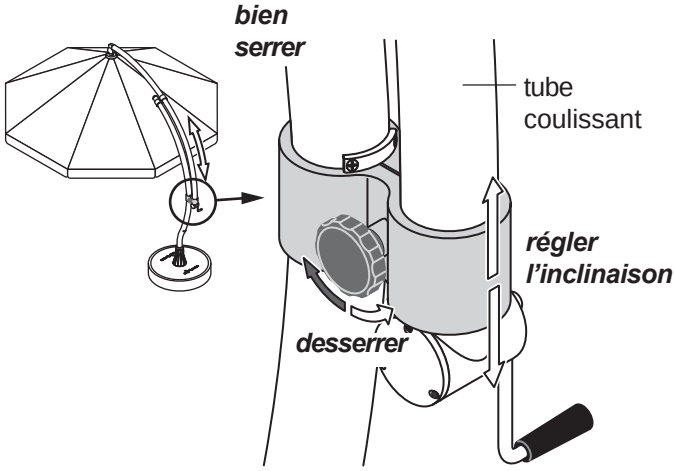

8.3 Fermer le parasol

Attention : *Risque d'accident !*
- Avant de fermer le parasol, s'assurer que personne et aucun objet ne se trouve en dessous du parasol.

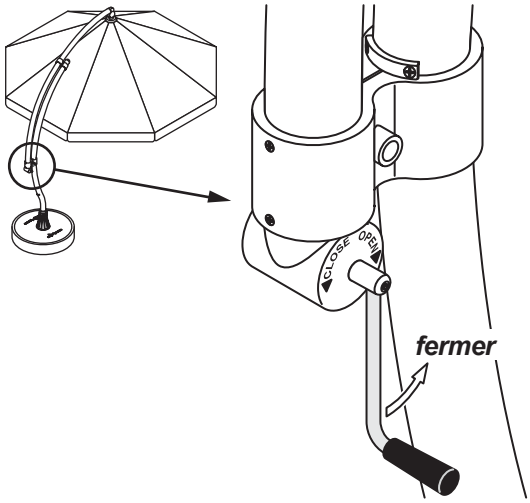

- Fermer le parasol en tournant la manivelle dans le sens inverse des aiguilles d'une montre (CLOSE).

Nota
Pour éviter les taches dues à l'eau, ne fermer le parasol que lorsqu'il est sec et le recouvrir de la housse de protection.
- Ouvrir les parasols qui ont été fermés étant mouillés le plus vite possible et les laisser sécher.

- Desserrer la vis de blocage de l'élément de serrage.
- Pousser le tube coulissant du parasol jusqu'à la butée inférieure.
- Le bloquer en serrant bien la vis de blocage.

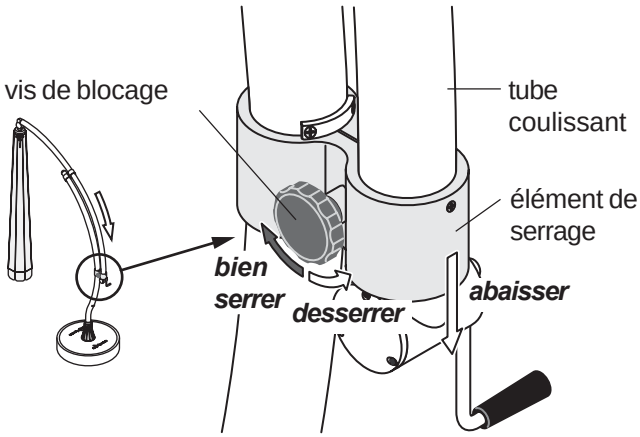

8.4 Tourner le parasol dans le pied de parasol ou du pied fixe

Attention : *Risque d'accident !*

- Pour tourner le parasol excentré, faites vous aider par une deuxième personne.
- Ne tournez le parasol excentré que lorsqu'il est fermé.

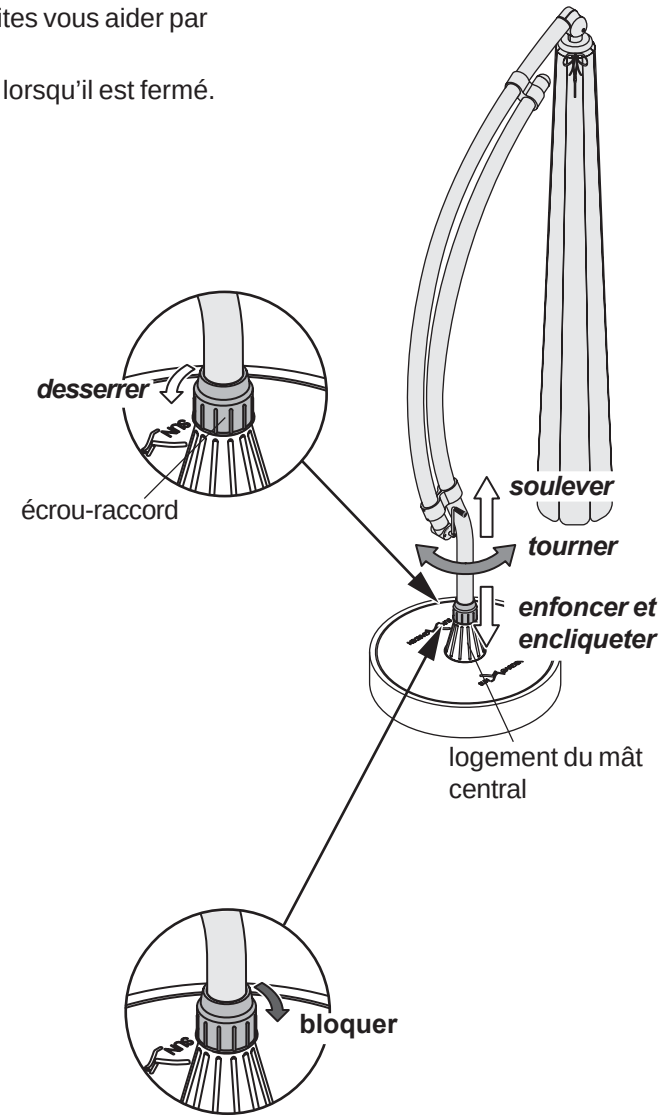

- Fermez la protection solaire (voir chapitre 8.3).
- Desserrez l'écrou-raccord du logement du mât central jusqu'à ce que le parasol excentré puisse être tourné (env. 2 tours).
- Soulevez le parasol excentré d'env. 5 cm (Désencliquetez la douille de sol du support de mât central).
- Tournez le parasol excentré à la position souhaitée.
- Enfoncez le parasol excentré jusqu'à la butée dans le logement du mât central.
- Faites tourner le parasol excentré dans un sens et dans l'autre jusqu'à ce que la douille de sol s'encliquette dans le logement du mât central (centré).

Nota
Lorsque la douille de sol est encliquetée correctement, le parasol excentré ne peut plus être tourné.

- Bien fixer le parasol excentré en serrant l'écrou-raccord.

9.0 Enfiler la housse de protection

En cas de non utilisation du parasol, le recouvrir de la housse de protection pour protéger le revêtement pare-soleil de l'encrassement et de tout endommagement.

- Pour enfiler la housse, utiliser une échelle et demander l'aide d'une seconde personne.

Attention : *Risque d'accident !*
- Ne placer l'échelle que sur une base stable et demander à une seconde personne de veiller à ce qu'elle ne puisse tomber.

➪ Enfiler la housse de protection du haut sur le parasol.

➪ Fermer la housse de protection en attachant et nouant la bande de fermeture.

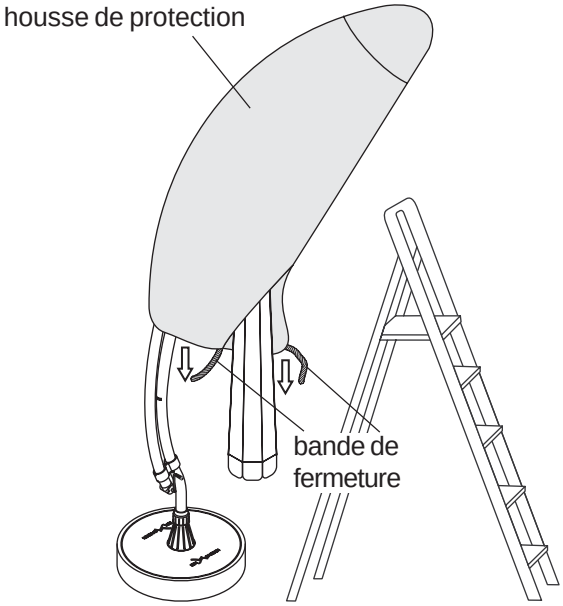

10.0 Entretien de l'Easy Sun PARASOL

Nota
- Pour le nettoyage du parasol, ne pas utiliser pas d'outils tranchants (couteaux, spatules métalliques) ni de produits de nettoyage ou solvants agressifs.
- Ne pas soumettre le parasol à de grandes quantités d'eau lors du nettoyage (ne pas utiliser de tuyau d'eau ni de nettoyeur haute pression).

10.1 Nettoyer le revêtement pare-soleil

Le revêtement de protection contre le soleil se nettoie avec une brosse ou un chiffon humide quand il s'agit de le débarrasser de la poussière et d'un léger encrassement.
En cas d'encrassement plus important, le revêtement devra être enlevé de la monture et nettoyé.
Vous trouverez des conseils de nettoyage pour le revêtement pare-soleil sur l'étiquette d'entretien cousue à l'intérieur.

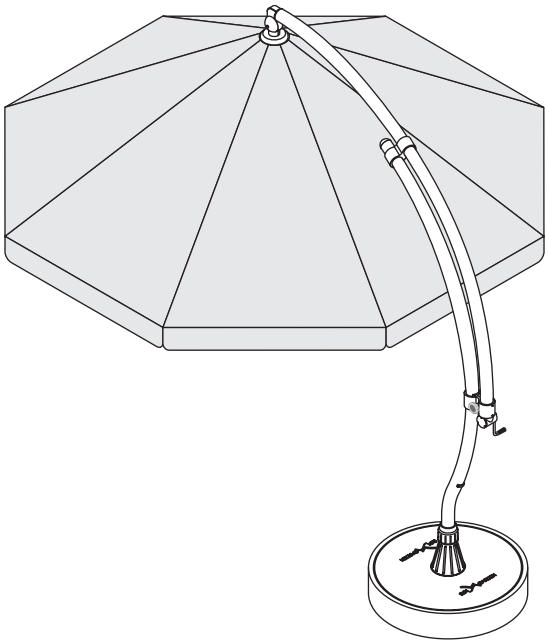

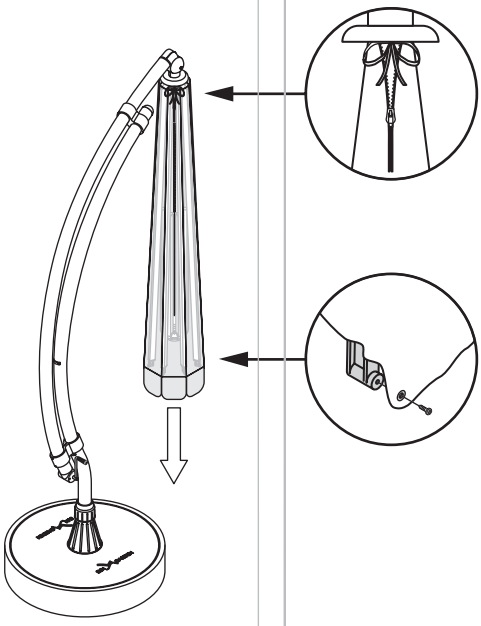

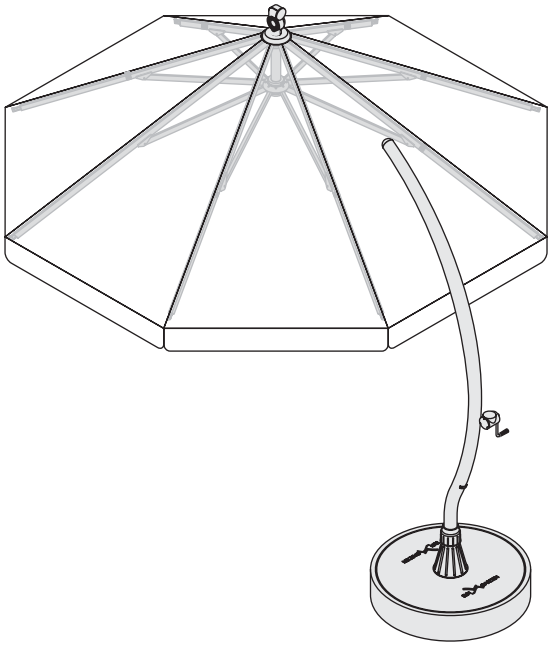

12.0 Maintenance

12.1 Maintenance régulière

Nettoyer régulièrement la zone de glissement du mât et du tube coulissant avec un chiffon humide. Dans cette zone, poussière et saleté rendent le réglage de l'inclinaison difficile et entraînent l'endommagement de la surface des tubes.

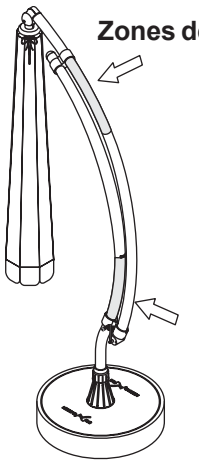

12.2 Maintenance annuelle

Une fois par an, après la première installation ou bien avant d'entreposer le parasol, le soumettre à „inspection" soutenue à partir de la liste de contrôle suivante.

Liste de contrôle de l'Easy Sun PARASOL :

Contrôle	Reparations
Contrôler l'absence d'endommagement sur le pare-soleil	Remplacer le revêtement pare-soleil[2]
Contrôler la fonction de l'élément de serrage (Fonction voir chapitres 4.6 et 8.2)	Remplacer l'élément de serrage[1]
Contrôler l'absence d'endommagement sur la manivelle	Remplacer la manivelle[1]
Contrôler l'absence d'endommagement sur les butées du tube coulissant	Remplacer les butées du tube coulissant[1]
Contrôler le fonctionnement de la manivelle (souplesse)	Remplacer l'axe de la bobine[1]
Contrôler le fonctionnement des freins (lors de l'ouverture et de la fermeture, le parasol doit s'arrêter à n'importe quelle position)	Remplacer le couvercle du carter de treuil[1]
Contrôler l'absence d'endommagement sur la monture	Remplacer la branche de la monture[1]
Contrôler les logements de la monture (voir chapitre 4.4)	Remplacer les logements de la monture[1]
Contrôler l'absence d'endommagement sur la douille de sol (voir chapitre 4.8)	Remplacer la douille de sol[1]
Soumettre l'ensemble du parasol à un contrôle visuel	Remplacer les pièces endommagées[1]

1) prendre contact avec notre centre de service après-vente

2) voir chapitre entretien

13.0 Centre de service après-vente / Fourniture de pièces détachées

Pour toute question relative à la maintenance, pour faire appel à notre service réparation ainsi que pour commander des pièces de rechange, veuillez vous adresser à notre centre de service après-vente (voir fiche d'information Centre de service après-vente / Fourniture de pièces détachées*)* ou rendez-nous visite sur Internet à *www.sun-garden.de*

14.0 Gestion des déchets

Le parasol excentré se compose de pièces métalliques et plastiques.
Assurer l'élimination des déchets des différents matériaux conformément aux dispositions régionales relatives à l'environnement et à la gestion des déchets.
Pour toute question relative à la gestion des déchets, veuillez vous adresser aux points de collecte locale ou à notre centre de service technique (cf. fiche information centre de service technique */ service fourniture de pièces détachées*).

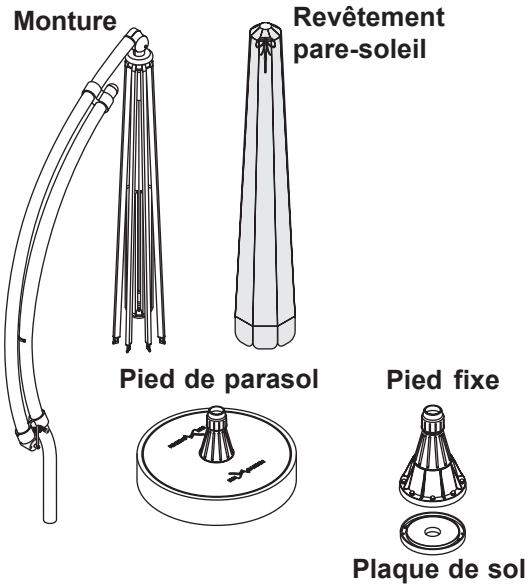

15.0 Données techniques

Hauteur totale (H):
le tube coulissant étant rentré = ca. 2950 mm
le tube coulissant étant sorti = ca. 3050 mm

Hauteur de passage (Hd) = ca. 2050 mm

Profondeur (T) / fermé :
Pied de parasol = ca. 1200 mm
Pied fixe = ca. 1000 mm

Profondeur (T) / ouvert / version 4 pans :
Pied de parasol = ca. 4100 mm
Pied fixe = ca. 3850 mm

Profondeur (T) / ouvert / version 8 pans :
Pied de parasol = ca. 4100 mm
Pied fixe = ca. 3850 mm

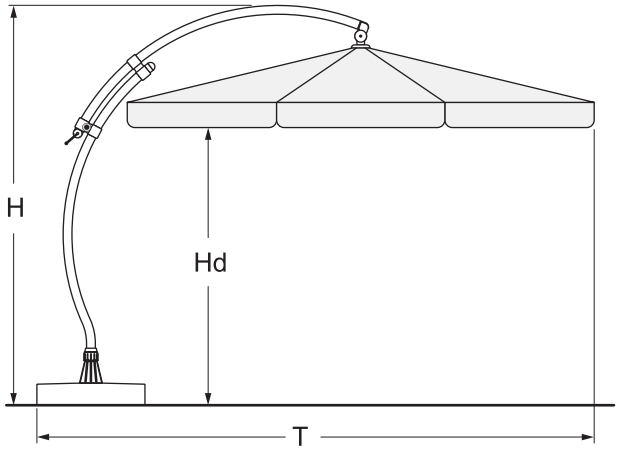

Largeur (B) / fermé:
Pied de parasol = ca. 880 mm
Pied fixe = ca. 500 mm

Largeur (B) / ouvert:
version 4 pans = ca. 3200 mm
version 8 pans = ca. 3250 mm

Dimensions du revêtement de protection contre le soleil:
version 4 pans (De^2) = ca. 3200 mm
version 8 pans (Dr) = ca. 3500 mm

Diamètre du mât et du tube coulissant = ca. 70 mm

Poids: Parasol complet = ca. 19,00 kg

Poids / revêtement de protection contre le soleil:
Polyester - version 4 pans = ca. 1,85 kg
Polyester - version 8 pans = ca. 1,65 kg

Polypropylene - version 4 pans = ca. 2,40 kg
Polypropylene - version 8 pans = ca. 2,10 kg

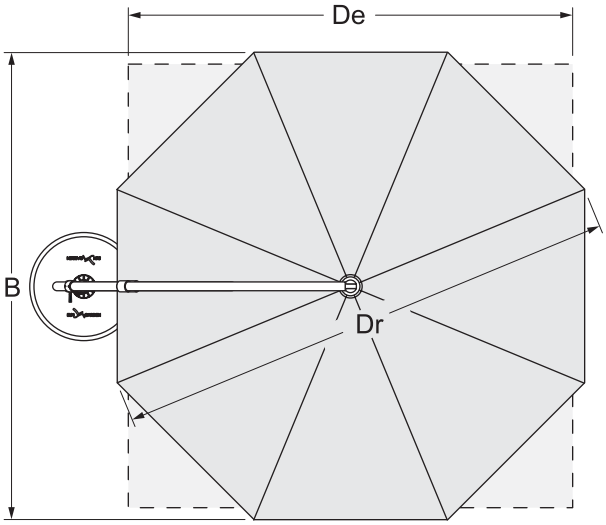

16.0 Garantie

La société Sun Garden GmbH, Emsdettener Straße 233, 48485 Neuenkirchen, accorde 2 ans de garantie pour ses produits, ce qui signifie que les pièces de Sun Garden GmbH qui sont défectueuses suite à des vices de matériau ou de fabrication, seront remplacées ou réparées selon votre choix.

Sont exclus de la garantie :
a.) Les dommages résultant de la non observation des instructions de montage et de service ou de réparations effectuées de manière arbitraire.
b.) Les produits dont le numéro de fabrication a été enlevé ou détruit.
c.) Les dommages résultant de force majeure.

Pour apporter la preuve de droits à garantie, le bon de garantie entièrement rempli devra être présenté ainsi que le bon d'achat (pièce justificative de paiement).

Le délai de garantie commende le jour de l'achat.

Pour le déroulement de droits à garantie, veuillez procéder comme suit :
- Remplir entièrement le bon de garantie en faisant une brève description du défaut.
- Joindre le bon d'achat au bon de garantie.
- Rapporter l'article complet (pièces individuelles, voire éléments de livraison) au commerçant, celui-ci se chargera des opérations de garantie pour vous.

Cette garantie ne limite pas les droits de réclamation du client ayant trait à l'exécution ultérieure, la résiliation, la diminution ou les dommages et intérêts vis-à-vis du vendeur.

Nota
Pour éviter tout autre endommagement, utiliser autant que possible l'emballage d'origine pour le transport du parasol.

Bon de garantie

Indications de la plaque signalétique :

Modèle : _____

N° de fabrication : _____

Date d'achat : _____

Adresse du client :

_____

_____

_____

_____

Adresse du commerçant:

_____

_____

_____

_____

Cachet du commerçant et signature :

Description sommaire des défauts :

_____

_____

_____

_____

_____

_____

_____

_____

à découper ou copier